ԱՐՑԱԽԴՈՐ

«ԱՐՑԱԽՃԱՆ» ԻՆՍՏԻՏՈՒՏ ՓԲԸ
"АРЦАХДОР" ИНСТИТУТ АОЗТ

Մ -17 -ՆՈՒՆԱՁՈՐ - /Հ-49/ ԱՎՏՈՃԱՆԱՊԱՐՀԻ ԿԱՌՈՒՑՈՒՄ
СТРОИТЕЛЬСТВО АВТОДОРОГИ М - 17 - НРНАДЗОР - /Р-49/

ԱՇԽԱՏԱՆՔԱՅԻՆ ՆԱԽԱԳԻԾ II ՓՈՒԼ

РАБОЧИЙ ПРОЕКТ II ЭТАП

ԲԱԺԻՆ 2 ՃԱՆԱՊԱՐՀԱՅԻՆ ՄԱՍ
ԳԻՐՔ 3 ԱՐՀԵՍՏԱԿԱՆ ԿԱՌՈՒՑՎԱԾՔՆԵՐ (ԽՈՂՈՎԱԿՆԵՐ, ՑԱՆՑԱՊԱՐԿԵՐ)

РАЗДЕЛ 2 ДОРОЖНАЯ ЧАСТЬ
КНИГА 3 ИСКУССТВЕННОЕ СООРУЖЕНИЕ (ТРУБЫ, ГАБИОНЫ)

Պայմանագիր / Договор ՏԿԵՆ - ԳՀԽԾՁԲ - 2022/ՅՆ-1

Երևան 2022
Ереван 2022

«ԱՐՑԱԽՃԱՆ» ԻՆՍՏԻՏՈՒՏ ՓԲԸ
"АРЦАХДОР" ИНСТИТУТ АОЗТ

Մ -17 -ՆՈՒՆԱՁՈՐ - /Հ-49/ ԱՎՏՈՃԱՆԱՊԱՐՀԻ ԿԱՌՈՒՑՈՒՄ
СТРОИТЕЛЬСТВО АВТОДОРОГИ М - 17 - НРНАДЗОР - /Р-49/

ԱՇԽԱՏԱՆՔԱՅԻՆ ՆԱԽԱԳԻԾ II ՓՈՒԼ

РАБОЧИЙ ПРОЕКТ II ЭТАП

ԲԱԺԻՆ 2 ՃԱՆԱՊԱՐՀԱՅԻՆ ՄԱՍ
ԳԻՐՔ 3 ԱՐՀԵՍՏԱԿԱՆ ԿԱՌՈՒՑՎԱԾՔՆԵՐ (ԽՈՂՈՎԱԿՆԵՐ, ՑԱՆՑԱՊԱՐԿԵՐ)

РАЗДЕЛ 2 ДОРОЖНАЯ ЧАСТЬ
КНИГА 3 ИСКУССТВЕННОЕ СООРУЖЕНИЕ (ТРУБЫ, ГАБИОНЫ)

Գործադիր տնօրեն՝ Ռ. ՍՈՂՈՅԱՆ

Գլխավոր ինժեներ՝ Հ. ՊԵՏՐՈՍՅԱՆ

ԻՆՎԵՆՏԱՐ 425

ՆԱԽԱԳԾԻ ԿԱԶՄ
СОСТАВ ПРОЕКТА

ԲԱԺԻՆ 1 ՏԵՂԱԳՐԱԳԵՈԴԵԶԻԱԿԱՆ ԵՎ ԻՆԺԵՆԵՐԱ - ԵՐԿՐԱԲԱՆԱԿԱՆ ՀԵՏԱԶՈՏՈՒԹՅՈՒՆՆԵՐ

ԳԻՐՔ 1 ԳԾԱԳՐԵՐ , ԲԱՑԱՏՐԱԳԻՐ,

РАЗДЕЛ 1 ТОПОГЕОДЕЗИЧЕСКИЕ И ИНЖЕНЕРНО – ГЕОЛОГИЧЕСКИЕ ИССЛЕДОВАНИЯ

КНИГА 1 ЧЕРТЕЖИ, ПОЯСНИТЕЛЬНАЯ ЗАПИСКА

ԲԱԺԻՆ 2 ՃԱՆԱՊԱՐՀԱՅԻՆ ՄԱՍ

ԳԻՐՔ 1 ԲԱՑԱՏՐԱԳԻՐ, ԱՄՓՈՓԱԳՐԵՐ
ԳԻՐՔ 2 ԳԾԱԳՐԵՐ
ԳԻՐՔ 3 ԱՐՀԵՍՏԱԿԱՆ ԿԱՌՈՒՑՎԱԾՔՆԵՐ (ԽՈՂՈՎԱԿՆԵՐ, ՑԱՆՑԱՊԱՐԿԵՐ)
ԳԻՐՔ 4 ԼԱՅՆԱԿԱՆ ԿՏՐՎԱԾՔՆԵՐ ՊԿ 0+00 – ՊԿ 131+30

РАЗДЕЛ 2 ДОРОЖНАЯ ЧАСТЬ

КНИГА 1 ПОЯСНИТЕЛЬНАЯ ЗАПИСКА, ВЕДОМОСТИ
КНИГА 2 ЧЕРТЕЖИ
КНИГА 3 ИСКУССТВЕННОЕ СООРУЖЕНИЕ (ТРУБЫ, ГАБИОНЫ)
КНИГА 4 ПОПЕРЕЧНЫЕ ПРОФИЛИ ПК 0+00 – ПК 131+30

ԲԱԺԻՆ 5 ՆԱԽԱՀԱՇՎԱՅԻՆ ՓԱՍՏԱԹՂԹԵՐ

ԳԻՐՔ 1 ՆԱԽԱՀԱՇԻՎՆԵՐ

РАЗДЕЛ 5 СМЕТНАЯ ДОКУМЕНТАЦИЯ

КНИГА 1 СМЕТА

ԽՈՂՈՎԱԿԻ ԵՐԿԱՅՆԱԿԱՆ ԿՏՐՎԱԾՔԸ ՊԿ 0+71.10

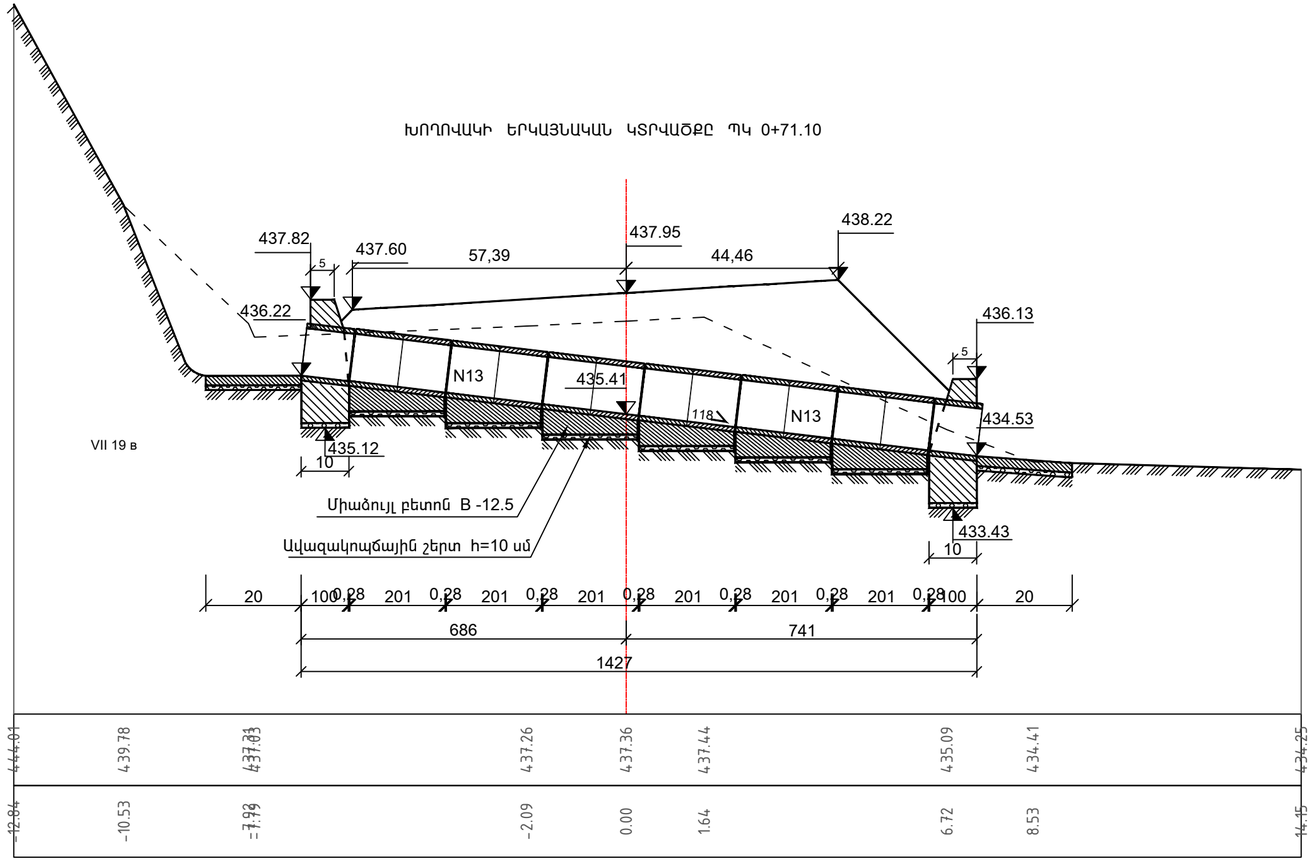

ՀԱՏԱԿԱԳԻԾ
(Լիցքը ցույց չի տրված)

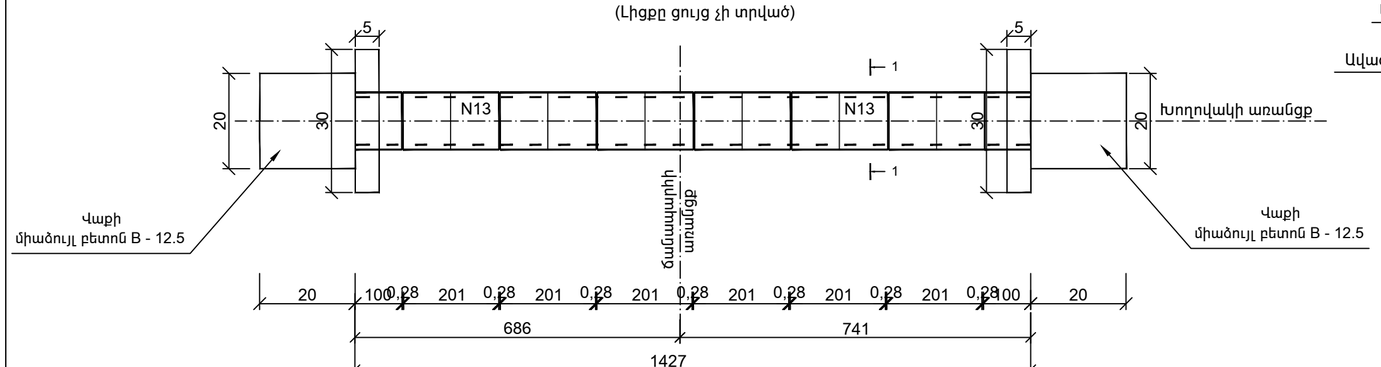

ԳԼԽԱԴԻՐԻ ՃԱԿԱՏԱՅԻՆ ՄԱՍ Մ 1 : 50

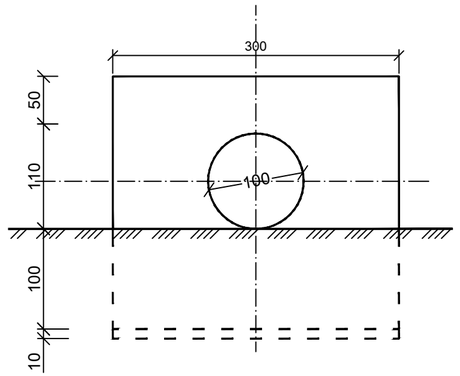

ԿՏՐՎԱԾՔ 1 - 1 Մ 1 : 50

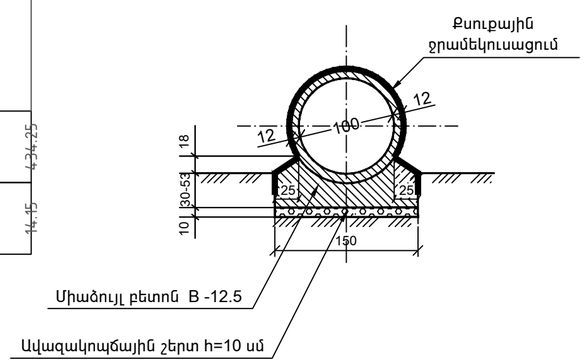

Հիմնական աշխատանքների ծավալների աղյուսակ

h/h	Աշխատանքների անվանումը	Չափի միավոր	Քանակը	Ծանոթություն
1	Հողային աշխատանքներ	մ³	111.0	VII 19 в
2	Ավազակոպճային շերտ	մ³	3.2	h=10 սմ
3	Օդակների հիմնատակի միաձույլ բետոն	մ³	9.0	B - 12.5
4	Ե/բ բլոկների տեղադրում N 13	հատ/մ³	14 / 5.88	B - 15
5	Գլխադիրի միաձույլ բետոն	մ³	11.4	B - 15
6	Վաքի միաձույլ բետոն	մ³	1.6	
7	Գլխադիրի ջրամեկուսացում քսուքային ջրամեկուսացում երկշերտ տաք բիտումով	մ²	11.0	
8	Խողովակի քսուքային ջրամեկուսացում երկշերտ տաք բիտումով	մ²	42.0	
9	Սոսնձային ջրամեկուսացում	մ²	14.0	
10	Հետադարձ լիցք	մ³	75.0	VII 19 в

Ծանոթագրություն

1. Գծագիրը կազմված է համաձայն 3.501.1 - 144 տիպային նախագծի:
2. Խողովակը նախատեսված է չոր ծորակի համար:

«ԱՐՑԱԽՑԱՆ» ՓԲԸ
ԳՈՒՅՔ N _____

«ՎԻՌԱՄ» ՍՊԸ "VIRAM" LLC
TAX CODE 00232475
EXPERTISE
«_____» _____ 20 թ.

Թերթ 1
Лист

ՏԿԵՆ - ԳԼԽԾՔԲ - 2022/3Ն-1

Ե/Բ / / ՝ d=1.0
0+71.10
Ж/б труба d=1.0 м
ПК 0+71.10

«ԱՐՑԱԽՅԱՆ» ՓԲԸ
ԳՈՒՅՔ N _____

«ՎԻՐԱՄ» ՍՊԸ "VIRAM" LLC
TAX CODE 00232475
EXPERTISE
«____» _____ 20 թ.

ԽՈՂՈՎԱԿԻ ԵՐԿԱՅՆԱԿԱՆ ԿՏՐՎԱԾՔԸ ՊԿ 1+68.00

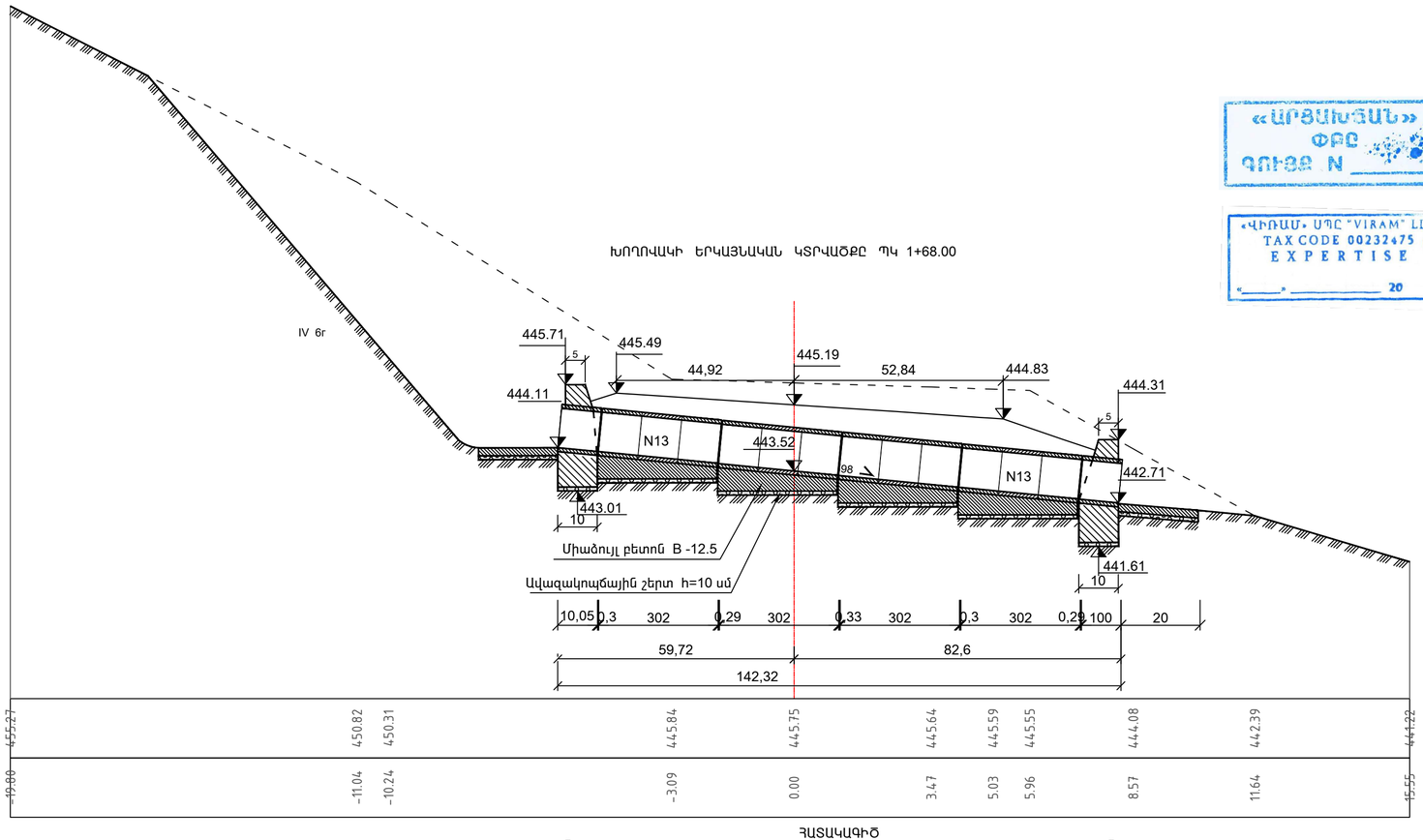

ՀԱՏԱԿԱԳԻԾ
(Լիցքը ցույց չի տրված)

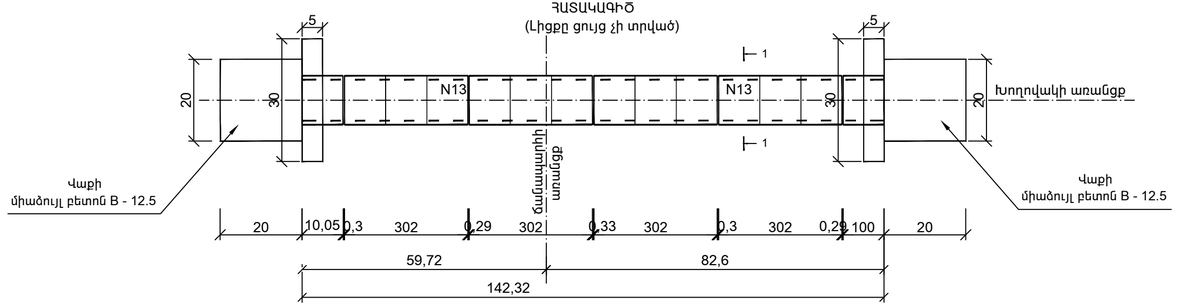

ԳԼԽԱԴԻՐԻ ՃԱԿԱՏԱՅԻՆ ՄԱՍ Մ 1 : 50

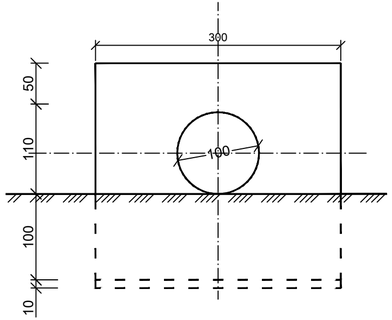

ԿՏՐՎԱԾՔ 1 - 1 Մ 1 : 50

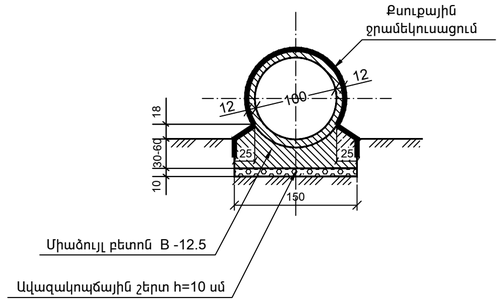

Հիմնական աշխատանքների ծավալների աղյուսակ

հ/հ	Աշխատանքների անվանումը	Չափի միավոր	Քանակը	Ծանոթություն
1	Հողային աշխատանքներ	մ^3	190.0	IV 6r
2	Ավազակոպճային շերտ	մ^3	3.2	h=10 սմ
3	Օղակների հիմնատակի միաձույլ բետոն	մ^3	9.54	B - 12.5
4	ե/բ բլոկների տեղադրում N 13	հատ/մ^3	14 / 5.88	B - 15
5	Գլխադիրի միաձույլ բետոն	մ^3	11.4	B - 15
6	Վաքի միաձույլ բետոն	մ^3	1.6	
7	Գլխադիրի ջրամեկուսացում քսուքային ջրամեկուսացում երկշերտ տաք բիտումով	մ^2	11.0	
8	Խողովակի քսուքային ջրամեկուսացում երկշերտ տաք բիտումով	մ^2	42.0	
9	Սոսնձային ջրամեկուսացում	մ^2	14.0	
10	Հետադարձ լիցք	մ^3	65.0	IV 6r

Ծանոթագրություն

1. Գծագիրը կազմված է համաձայն 3.501.1 - 144 տիպային նախագծի:
2. Խողովակը նախատեսված է չոր ձորակի համար:

Թերթ 2
Лист

ՏԿԵՆ - ԳՀԽԾՁԲ - 2022/3Ն-Ι

Ե/բ / / ՝ d=1.0
1+68.00
Ж/б труба d=1.0 м
ПК 1+68.00

ԽՈՂՈՎԱԿԻ ԵՐԿԱՅՆԱԿԱՆ ԿՏՐՎԱԾՔԸ ՊԿ 5+36.14

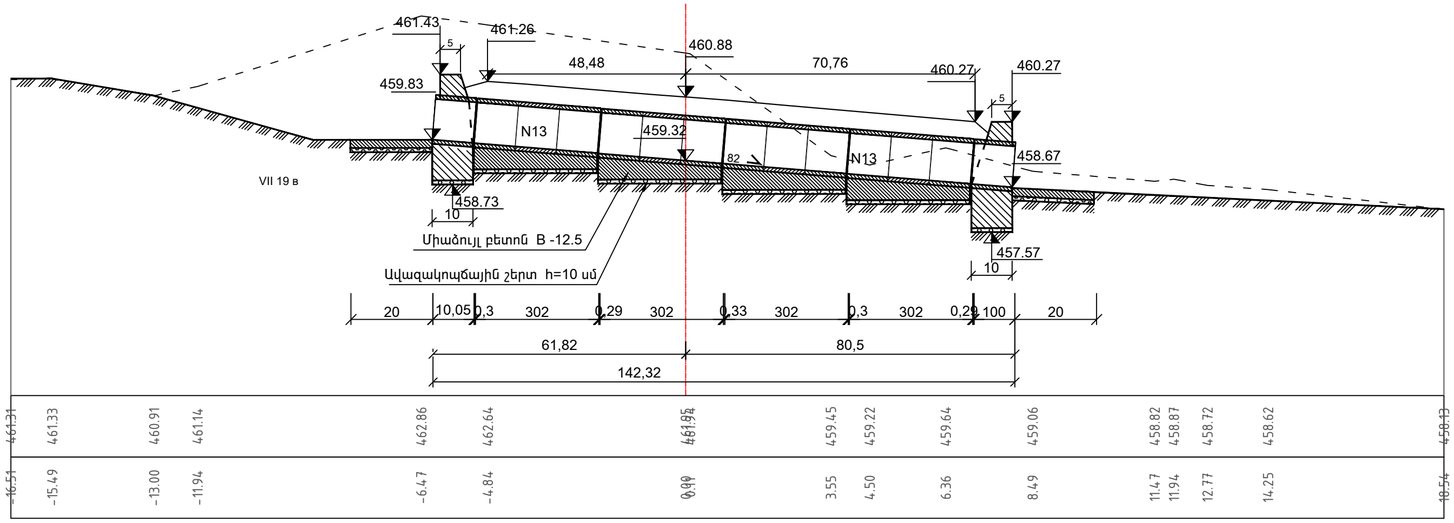

ՀԱՏԱԿԱԳԻԾ
(Լիցքը ցույց չի տրված)

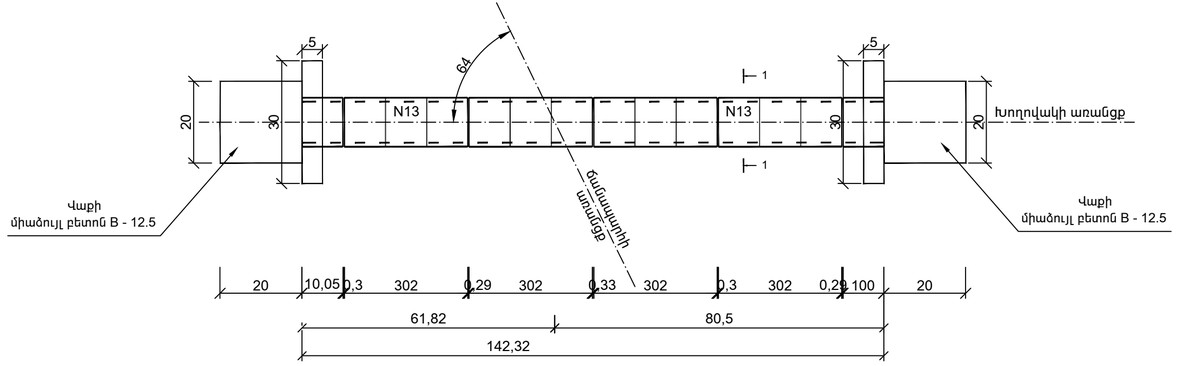

ԳԼԽԱԴԻՐԻ ՃԱԿԱՏԱՅԻՆ ՄԱՍ Մ 1 : 50

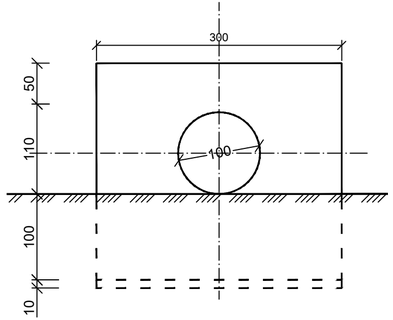

ԿՏՐՎԱԾՔ 1 - 1 Մ 1 : 50

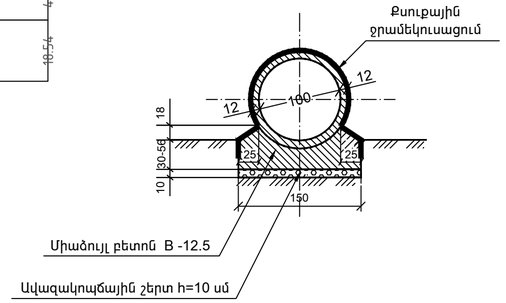

Հիմնական աշխատանքների ծավալների աղյուսակ

h/h	Աշխատանքների անվանումը	Չափի միավոր	Քանակը	Ծանոթություն
1	Հողային աշխատանքներ	$մ^3$	125.0	VII 19 в
2	Ավազակոպճային շերտ	$մ^3$	3.2	h=10 սմ
3	Օղակների հիմնատակի միաձույլ բետոն	$մ^3$	9.06	B - 12.5
4	Ե/բ բլոկների տեղադրում N 13	հատ/$մ^3$	14 / 5.88	B - 15
5	Գլխադիրի միաձույլ բետոն	$մ^3$	11.4	B - 15
6	Վաքի միաձույլ բետոն	$մ^3$	1.6	
7	Գլխադիրի ջրամեկուսացում քսուքային ջրամեկուսացում երկշերտ տաք բիտումով	$մ^2$	11.0	
8	Խողովակի քսուքային ջրամեկուսացում երկշերտ տաք բիտումով	$մ^2$	42.0	
9	Սոսնձային ջրամեկուսացում	$մ^2$	14.0	
10	Հետադարձ լիցք	$մ^3$	44.0	VII 19 в

Ծանոթագրություն

1. Գծագիրը կազմված է համաձայն 3.501.1 - 144 տիպային նախագծի:
2. Խողովակը նախատեսված է չոր ձորակի համար:

«ԱՐՑԱԽՁԱՆ» ՓԲԸ
ՁՈՒՅՑ N _____

«ՎԻՐԱՄ» ՍՊԸ "VIRAM" LLC
TAX CODE 00232475 (2)
E X P E R T I S E
«____» _____ 20 թ.

Թերթ 3 Лист	
ՏԿԵՆ - ԳԼԽԾՁԲ - 2022/ՅՆ-1	
Ե/բ / / ՝ d=1.0	
5+36.14	
Ж/б труба d=1.0м	
ПК 5+36.14	

ԽՈՂՈՎԱԿԻ ԵՐԿԱՅՆԱԿԱՆ ԿՏՐՎԱԾՔԸ ՊԿ 8+96.10

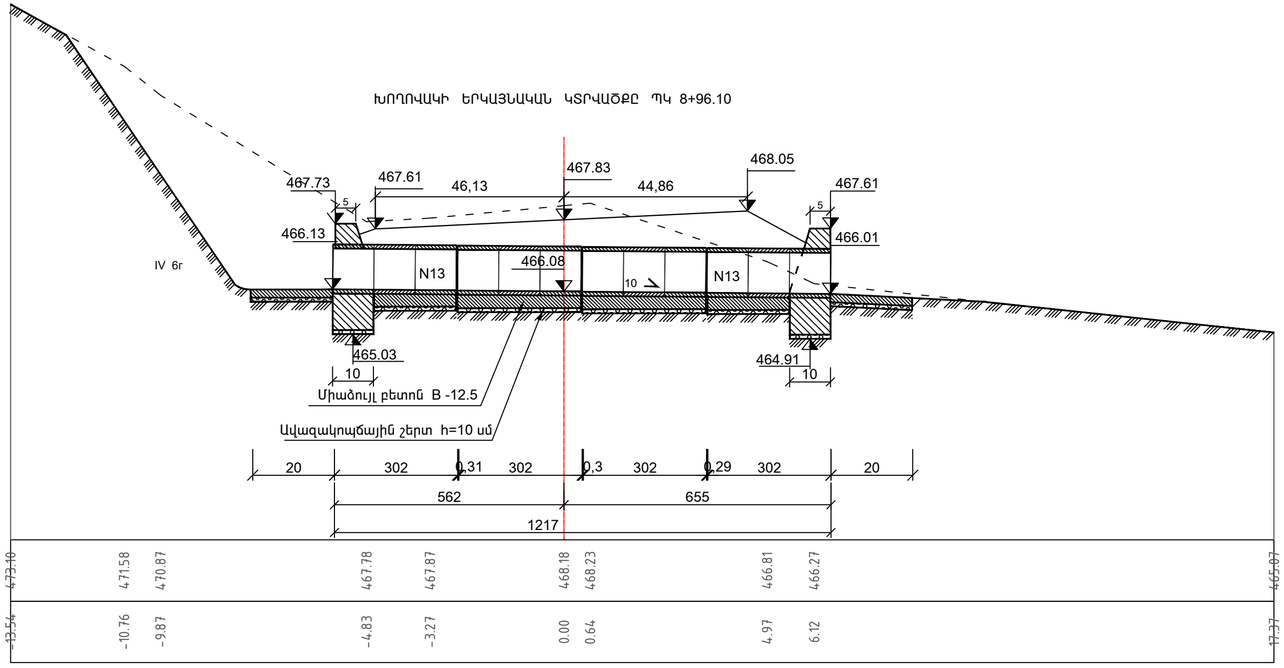

ՀԱՏԱԿԱԳԻԾ
(Լիցքը ցույց չի տրված)

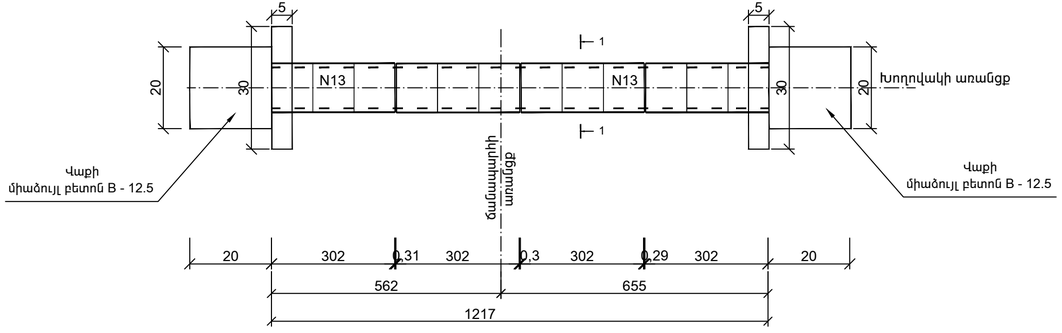

ԳԼԽԱԴԻՐԻ ՃԱԿԱՏԱՅԻՆ ՄԱՍ Մ 1 : 50

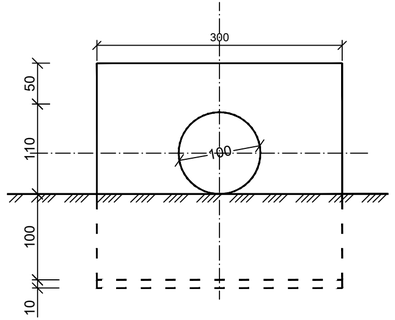

ԿՏՐՎԱԾՔ 1 - 1 Մ 1 : 50

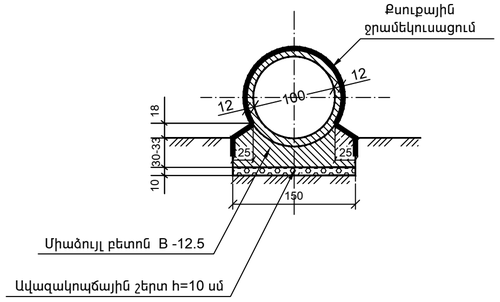

Հիմնական աշխատանքների ծավալների աղյուսակ

h/h	Աշխատանքների անվանումը	Չափի միավոր	Քանակը	Ծանոթություն
1	Հողային աշխատանքներ	մ³	108.0	IV 6г
2	Ավազակոպճային շերտ	մ³	2.9	h=10 սմ
3	Օղակների հիմնատակի միաձույլ բետոն	մ³	5.91	B - 12.5
4	Ե/բ բլոկների տեղադրում N 13	հատ/մ³	12 / 5.04	B - 15
5	Գլխադիրի միաձույլ բետոն	մ³	11.4	B - 15
6	Վաքի միաձույլ բետոն	մ³	1.6	
7	Գլխադիրի ջրամեկուսացում քսուքային ջրամեկուսացում երկշերտ տաք բիտումով	մ²	11.0	
8	Խողովակի քսուքային ջրամեկուսացում երկշերտ տաք բիտումով	մ²	36.0	
9	Սոսնձային ջրամեկուսացում	մ²	12.0	
10	Հետադարձ լիցք	մ³	40.0	IV 6г

Ծանոթագրություն

1. Գծագիրը կազմված է համաձայն 3.501.1 - 144 տիպային նախագծի:
2. Խողովակը նախատեսված է չոր ձորակի համար:

«ԱՐՑԱԽՅԱՆ» ՓԲԸ
ԳՈՒՅՔ N _____

«ՎԻՌԱՄ» ՍՊԸ "VIRAM" LLC
TAX CODE 00232475 (2)
EXPERTISE
«_____» _____ 20 թ.

Թերթ 4
Лист

ՏԿԵՆ - ԳԼԽԾՁԲ - 2022/ՅՆ-1

Ե/բ / / ՝ d=1.0
8+96.10
Ж/б труба d=1.0 м
ПК 8+96.10

ԽՈՂՈՎԱԿԻ ԵՐԿԱՅՆԱԿԱՆ ԿՏՐՎԱԾՔԸ ՊԿ 17+23.35

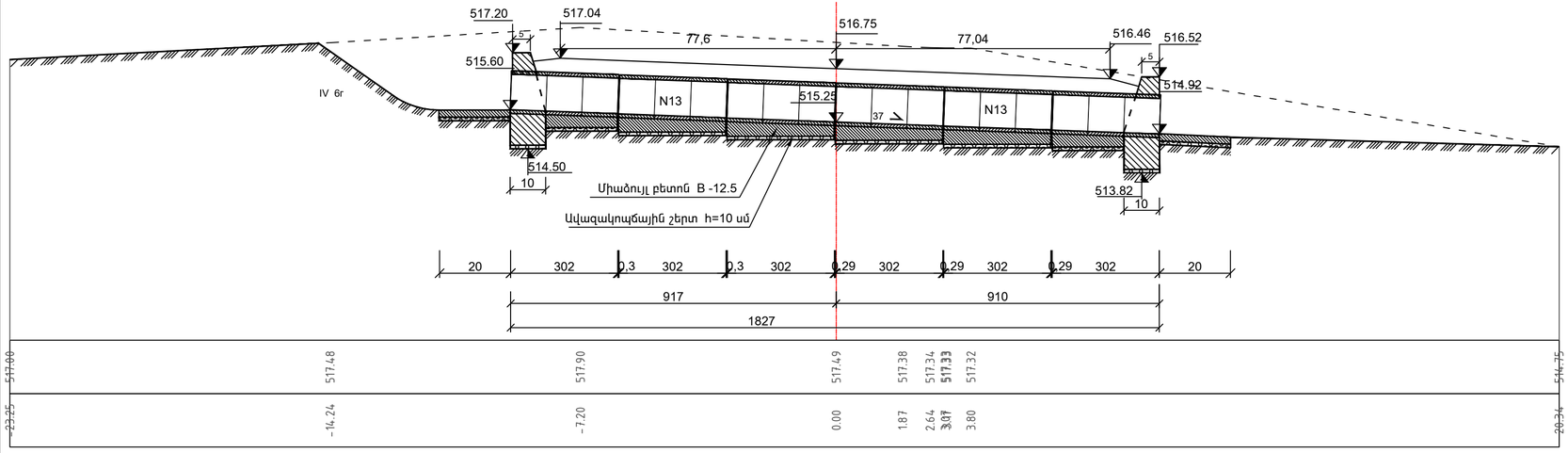

ՀԱՏԱԿԱԳԻԾ
(Լիցքը ցույց չի տրված)

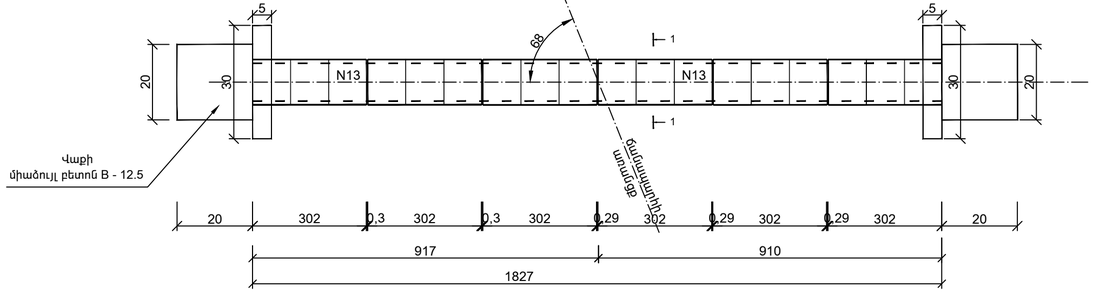

ԳԼԽԱԴՐԻ ՃԱԿԱՏԱՅԻՆ ՄԱՍ Մ 1 : 50

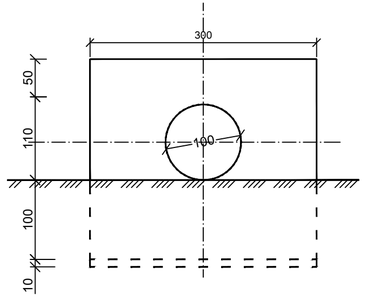

ԿՏՐՎԱԾՔ 1 - 1 Մ 1 : 50

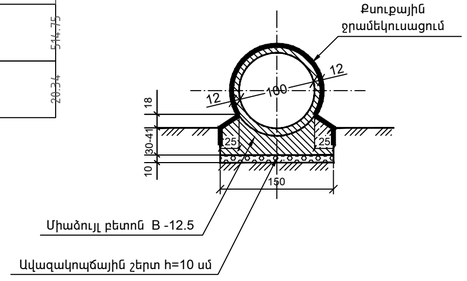

Հիմնական աշխատանքների ծավալների ադյուսակ

h/h	Աշխատանքների անվանումը	Չափի միավոր	Քանակը	Ծանոթություն
1	Հողային աշխատանքներ	մ³	185.0	IV 6r
2	Ավազակոպճային շերտ	մ³	3.8	h=10 սմ
3	Օղակների հիմնատակի միածույլ բետոն	մ³	10.38	B - 12.5
4	ե/բ բլոկների տեղադրում N 13	հատ/մ³	18 / 7.56	B - 15
5	Գլխադիրի միածույլ բետոն	մ³	11.4	B - 15
6	Վաքի միածույլ բետոն	մ³	1.6	
7	Գլխադիրի ջրամեկուսացում քսուքային ջրամեկուսացում երկշերտ տաք բիտումով	մ²	11.0	
8	Խողովակի քսուքային ջրամեկուսացում երկշերտ տաք բիտումով	մ²	54.0	
9	Սոսնձային ջրամեկուսացում	մ²	18.0	
10	Հետադարձ լիցք	մ³	75.0	IV 6r

Ծանոթագրություն

1. Գծագիրը կազմված է համաձայն 3.501.1 - 144 տիպային նախագծի:
2. Խողովակը նախատեսված է չոր ձորակի համար:

«ԱՐՑԱԽՅԱՆ» ՓԲԸ
ՁՈՒՅՑ N

«ՎԻՌԱՄ» ՍՊԸ "VIRAM" LLC
TAX CODE 00232475
EXPERTISE
«____» _____ 20 թ.

Թերթ5
Лист

ՏԿԵՆ - ԳԼԽԾԶԲ - 2022/ՅՆ-I

Ե/բ / / ՝ d=1.0
17+23.35
Ж/б труба d=1.0 м
ПК 17+23.35

ԽՈՂՈՎԱԿԻ ԵՐԿԱՅՆԱԿԱՆ ԿՏՐՎԱԾՔԸ ՊԿ 17+68.43

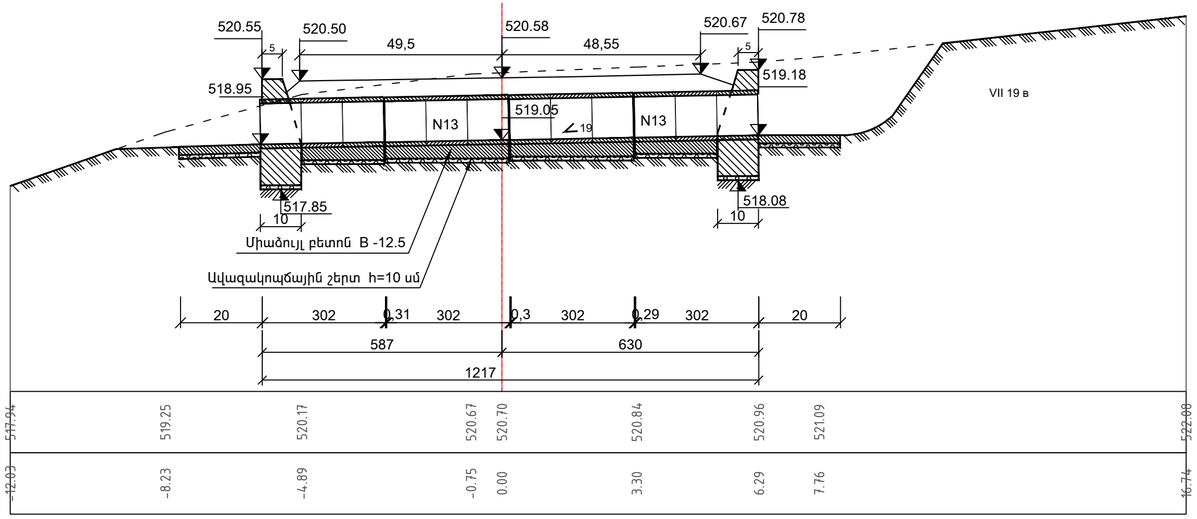

ՀԱՏԱԿԱԳԻԾ
(Լիցքը ցույց չի տրված)

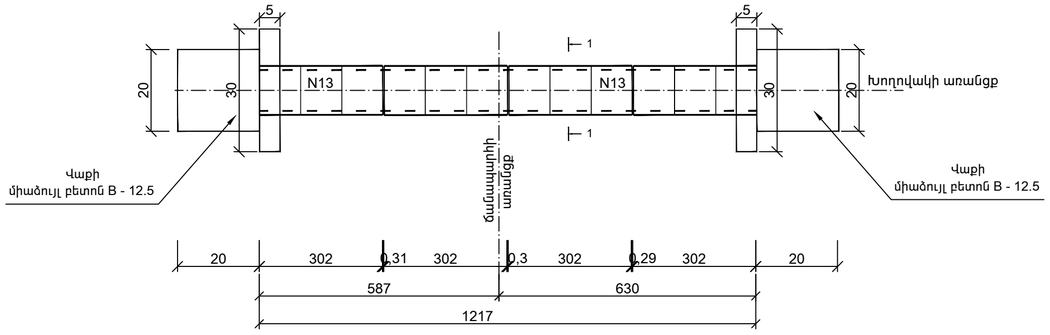

ԳԼԽԱԴԻՐԻ ՃԱԿԱՏԱՅԻՆ ՄԱՍ Մ 1 : 50

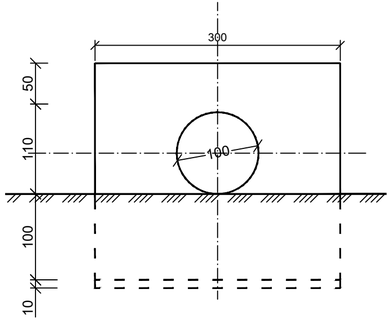

ԿՏՐՎԱԾՔ 1 - 1 Մ 1 : 50

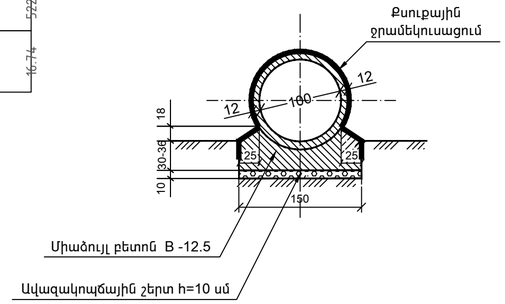

Հիմնական աշխատանքների ծավալների աղյուսակ

h/h	Աշխատանքների անվանումը	Չափի միավոր	Քանակը	Ծանոթություն
1	Հողային աշխատանքներ	մ^3	111.0	VII 19 в
2	Ավազակոպճային շերտ	մ^3	2.9	h=10 սմ
3	Օղակների հիմնատակի միաձույլ բետոն	մ^3	6.09	B - 12.5
4	Ե/բ բլոկների տեղադրում N 13	հատ/մ^3	$\frac{12}{5.04}$	B - 15
5	Գլխադիրի միաձույլ բետոն	մ^3	11.4	B - 15
6	Վաքի միաձույլ բետոն	մ^3	1.6	
7	Գլխադիրի ջրամեկուսացում քսուքային ջրամեկուսացում երկշերտ տաք բիտումով	մ^2	11.0	
8	Խողովակի քսուքային ջրամեկուսացում երկշերտ տաք բիտումով	մ^2	36.0	
9	Սոսնձային ջրամեկուսացում	մ^2	12.0	
10	Հետադարձ լիցք	մ^3	42.0	VII 19 в

Ծանոթագրություն

1. Գծագիրը կազմված է համաձայն 3.501.1 - 144 տիպային նախագծի:
2. Խողովակը նախատեսված է չոր ձորակի համար:

«ԱՐՑԱԽՅԱՆ»
ՓԲԸ
ՁՈՒՅՔ N _____

«ՎԻՐԱՄ» ՍՊԸ "VIRAM" LLC
TAX CODE 00232475 (2)
EXPERTISE
«_____» _____ 20 թ.

Թերթ 6
Лист

ՏԿԵՆ - ԳԼԽԾՁԲ - 2022/ՅՆ-1
Ե/բ / / ՝ d=1.0
17+68.43
Ж/б труба d=1.0м
ПК 17+68.43

ԽՈՂՈՎԱԿԻ ԵՐԿԱՅՆԱԿԱՆ ԿՏՐՎԱԾՔԸ ՊԿ 25+26

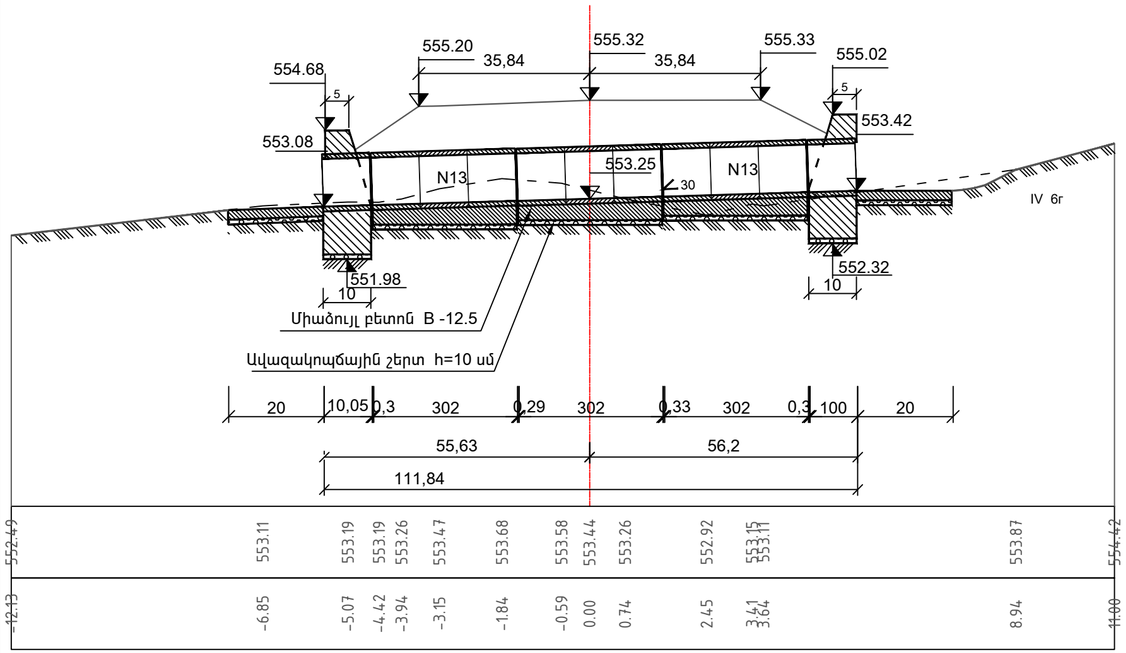

ՀԱՏԱԿԱԳԻԾ
(Լիցքը ցույց չի տրված)

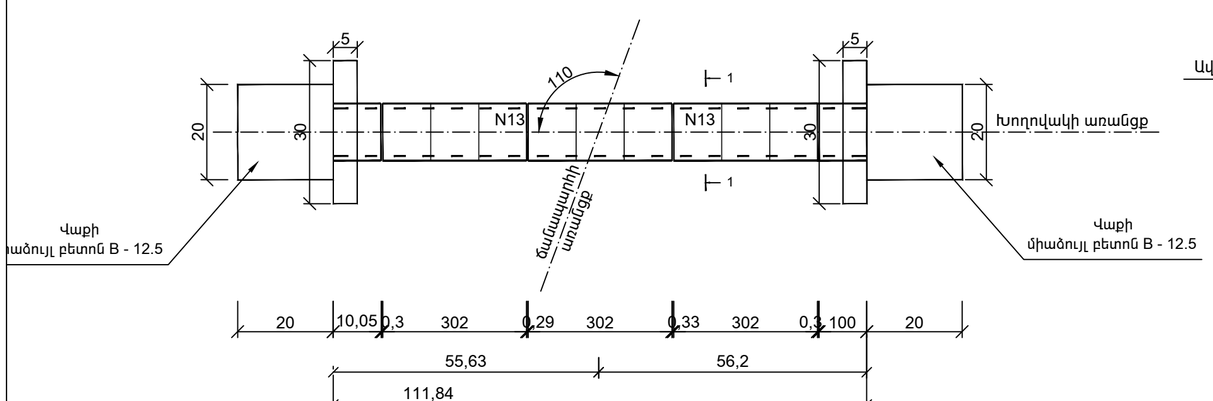

ԳԼԽԱԴԻՐԻ ՃԱԿԱՏԱՅԻՆ ՄԱՍ Մ 1 : 50

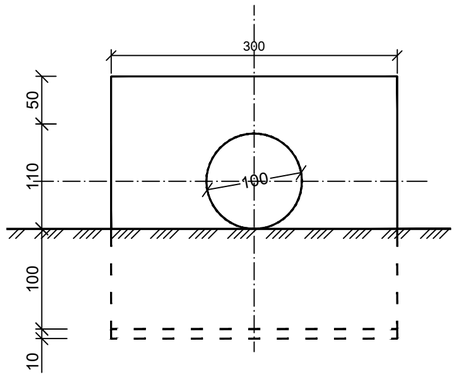

ԿՏՐՎԱԾՔ 1 - 1 Մ 1 : 50

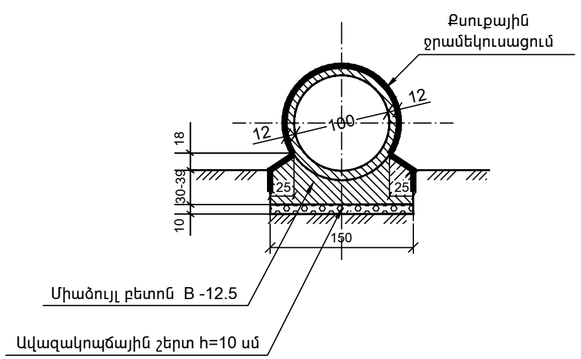

Հիմնական աշխատանքների ծավալների աղյուսակ

h/h	Աշխատանքների անվանումը	Չափի միավոր	Քանակը	Ծանոթություն
1	Հողային աշխատանքներ	մ³	48.0	IV 6r
2	Ավազակոպճային շերտ	մ³	2.77	h=10 սմ
3	Օղակների հիմնատակի միաձույլ բետոն	մ³	5.82	B - 12.5
4	Ե/բ բլոկների տեղադրում N 13	հատ/մ³	11 / 4.62	B - 15
5	Գլխադիրի միաձույլ բետոն	մ³	11.4	B - 15
6	Վաքի միաձույլ բետոն	մ³	1.6	
7	Գլխադիրի ջրամեկուսացում քսուքային ջրամեկուսացում երկշերտ տաք բիտումով	մ²	11.0	
8	Խողովակի քսուքային ջրամեկուսացում երկշերտ տաք բիտումով	մ²	33.0	
9	Սոսնձային ջրամեկուսացում	մ²	11.0	
10	Հետադարձ լիցք	մ³	15.0	IV 6r

Ծանոթագրություն

1. Գծագիրը կազմված է համաձայն 3.501.1 - 144 տիպային նախագծի:
2. Խողովակը նախատեսված է չոր ձորակի համար:

«ԱՐՑԱԽՅԱՆ» ՓԲԸ
ԳՈՒՅՔ N _____

«ՎԻՌԱՄ» ՍՊԸ "VIRAM" LLC
TAX CODE 00232475 ②
EXPERTISE
«_____» _____ 20 թ.

Թերթ 7
Лист

ՏԿԵՆ - ԳԽԽԾՁԲ - 2022/3Ն-1
Ե/բ / / ՝ d=1.0
25+26
Ж/б труба d=1.0 м
ПК 25+26

Ցանցապարկեր ՊԿ 51+64- ՊԿ 52+00 - ում ձախից L=28.0մ

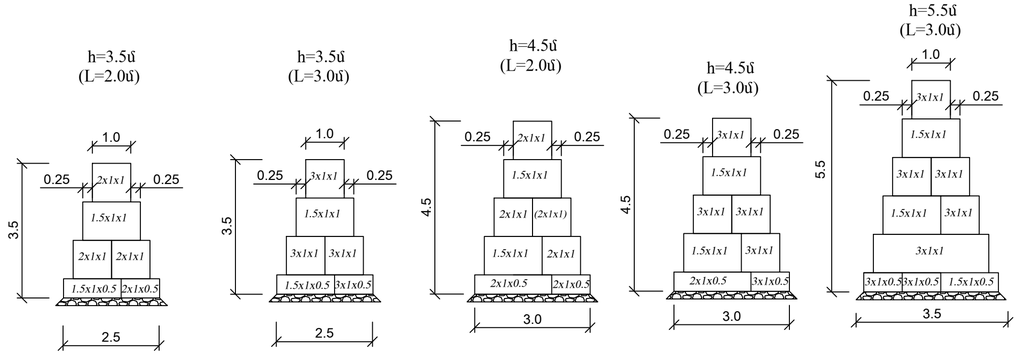

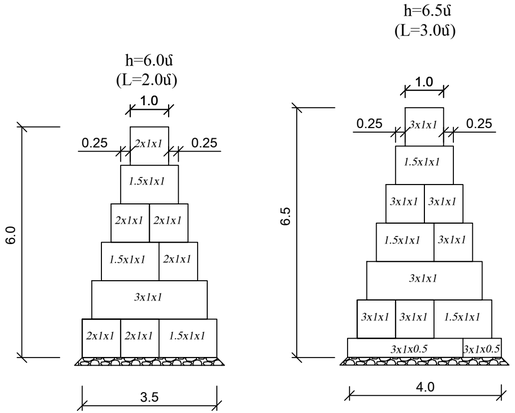

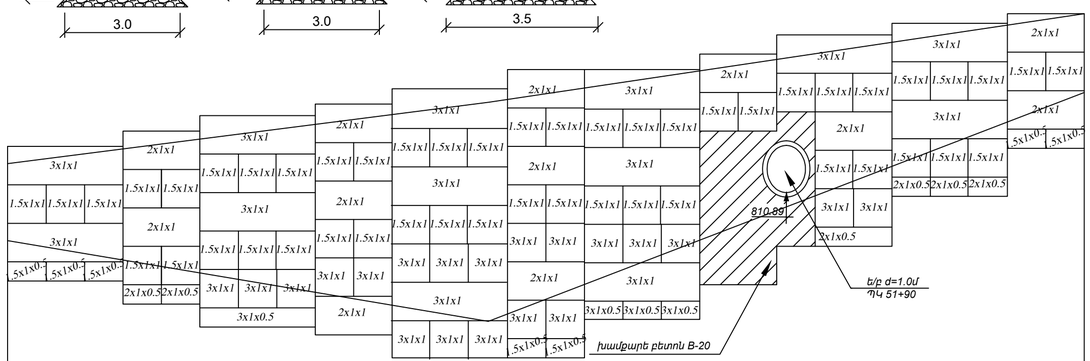

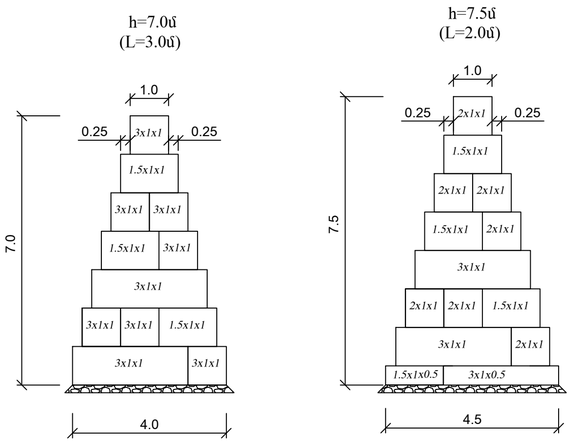

Հիմնական աշխատանքների ծավալների ամփոփում

1	Հողային աշխատանքներ (*VII 19ա*) земляные работы	մ³ մ³	276.2
2	ավազակոպճային շերտ h=20սմ гравинопесчанный слой h=20см	մ³	20.2
3	Ցանցապարկեր ցինկապատ 1.5x1x0.5 Габионы	հատ/մ³	12/9.0
4	Ցանցապարկեր ցինկապատ 1.5x1x1 Габионы	հատ/մ³	58/87.0
5	Ցանցապարկեր ցինկապատ 2x1x0.5 Габионы	հատ/մ³	3/3.0
6	Ցանցապարկեր ցինկապատ 2x1x1 Габионы	հատ/մ³	24/48.0
7	Ցանցապարկեր ցինկապատ 3x1x0.5 Габионы	հատ/մ³	14/21.0
8	Ցանցապարկեր ցինկապատ 3x1x1 Габионы	հատ/մ³	45/135.0
9	Խամքարե բետոն B-20 խողովակի ելքում бутобетон у выхода трубы Б-20	մ³	31.25
10	հեռացվող լիցք	մ³	100.8

	Գրունտը	VII 19ա գրանոդիորիտներ																					
	Ցանցապարկերի կտրվածքի բարձ.	3.5		4.5		5.5			6.0	7.0		7.5		6.5		6.0	5.5			4.5		3.5	
	Ցանցապարկերի կտրվածքի երկ.	3.0		2.0		3.0			2.0	3.0		2.0		3.0		2.0	3.0			3.0		2.0	
Դաշտային տվյալներ	Ցանցապարկերի վերին նիշը	812.10	812.10	812.50	812.50	812.90		812.90	813.20	813.20	813.60	813.60	814.10			814.10	814.50	814.50	815.00	815.00	815.30	815.30	815.55	815.55	815.55
	Ցանցապարկերի ստորին նիշը	808.60	808.60	808.00	808.00	807.40		807.40	807.20	807.20	806.60	806.60	807.60			807.60	808.50	808.50	809.50	809.50	810.80	810.80	812.05	812.05	812.05
	Հեպի նիշը	811.75									813.25														815.55
Գրունտի նիշը		809.65									807.55														813.50
Հեռավորությունը		12.5												15.5											
Պիկետաժ ըստ ա/ճ առանցքի		51+64									51+80														52+00
Պիկետաժ ցանցապարկերի		0+00									0+12.5														0+28

«ԱՐՑԱԽՅԱՆ» ՓԲԸ
ՁՈՒՅՑ N

«ՎԻՐԱՄ» ՍՊԸ "VIRAM" LLC
TAX CODE 00232475
EXPERTISE
«____» _____ 20 թ.

Թերթ Лист	1
ՏԿԵՆ - ԳՀԽԾՁԲ - 2022/ՅՆ-1	
Ցանցապարկեր Габионы	
ՊԿ 51+64-ՊԿ 52+00-ում ձախից L=28.0մ ПК 51+64 - ПК52+00 слева L=28.0м	
Մ/M 1:100	

Ցանցապարկեր ՊԿ 53+25- ՊԿ 53+68 - ում ձախից L=43.0մ

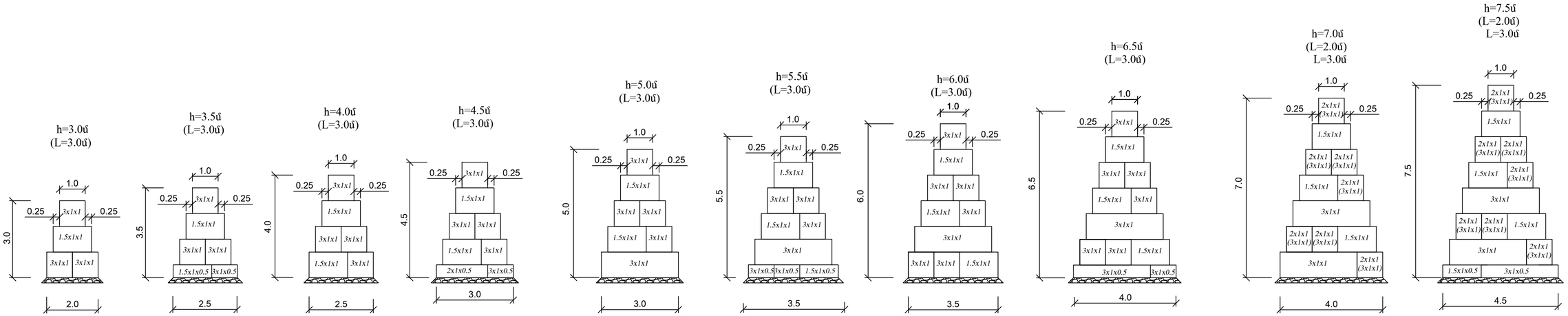

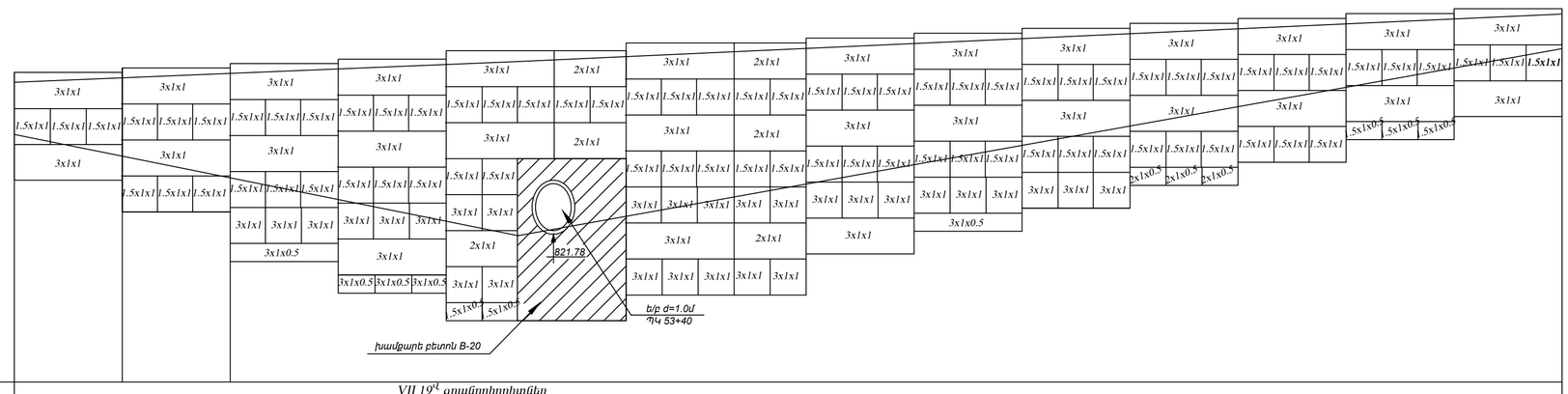

Նախագծային տվյալներ	Գրունտը	VII 19^{ա} գրանոլիտոլիտներ													
	Ցանցապարկերի կտրվածքի բարձ.	3.0	4.0	5.5	6.5	7.5	7.0	6.0	5.5	5.0	4.5	4.0	3.5	3.0	
	Ցանցապարկերի կտրվածքի երկ.	3.0	3.0	3.0	3.0	5.0	5.0	3.0	3.0	3.0	3.0	3.0	3.0	3.0	
	Ցանցապարկերի վերին նիշը	826.19	826.19	826.31	826.31	826.43	826.43	826.55	826.55	826.78	826.78	826.89	826.89	827.03	827.03
	Ցանցապարկերի ստորին նիշը	823.19	823.19	822.31	822.31	820.93	820.93	820.05	820.05	819.28	819.28	819.89	819.89	821.03	821.03
	Հեպի նիշը	825.78								826.63					
Գրունտի նիշը		825.81								822.2					
Հեռավորությունը		15.0								20.0					
Պիկետաժ ըստ ա/ճ առանցքի		53+25								53+40					

Նախագծային տվյալներ	Գրունտը													
	Ցանցապարկերի կտրվածքի բարձ.	6.0	5.5	5.0	4.5	4.0	3.5	3.0						
	Ցանցապարկերի կտրվածքի երկ.	3.0	3.0	3.0	3.0	3.0	3.0	3.0						
	Ցանցապարկերի վերին նիշը	827.16	827.16	827.30	827.30	827.43	827.43	827.57	827.57	827.71	827.71	827.85	827.85	
	Ցանցապարկերի ստորին նիշը	821.66	821.66	822.30	822.30	822.93	822.93	823.57	823.57	824.21	824.21	824.85	824.85	
	Հեպի նիշը											827.56		
Գրունտի նիշը												825.35		
Հեռավորությունը		20.0							8.0					
Պիկետաժ ըստ ա/ճ առանցքի		53+60							53+68					

Հիմնական աշխատանքների ծավալների աղյուսակ

1	Հողային աշխատանքներ (VII 19^{ա}) земляные работы	մ^3	462.5
2	ավազակղածային շերտ h=20սմ гравиопесчанный слой h=20см	մ^3	28.98
3	Ցանցապարկեր ցինկապատ 1.5x1x0.5 Габионы	հատ/մ^3	11/8.25
4	Ցանցապարկեր ցինկապատ 1.5x1x1 Габионы	հատ/մ^3	87/130.5
5	Ցանցապարկեր ցինկապատ 2x1x0.5 Габионы	հատ/մ^3	-
6	Ցանցապարկեր ցինկապատ 2x1x1 Габионы	հատ/մ^3	11/22.0
7	Ցանցապարկեր ցինկապատ 3x1x0.5 Габионы	հատ/մ^3	15/22.5
8	Ցանցապարկեր ցինկապատ 3x1x1 Габионы	հատ/մ^3	83/249.0
9	Խամքարե բետոն Բ-20 խողովակի ելքում бутобетон у выхода трубы Б-20	մ^3	53.25
10	հեռաղարձ լիցք	մ^3	160.4

«ԱՐՑԱԽՑԱՆ» ՓԲԸ
ԳՈՒՅՔ N

«ՎԻՐԱՄ» ՍՊԸ "VIRAM" LLC
TAX CODE 00232475
EXPERTISE
«____» _____ 20 թ.

Թերթ 2
Лист

ՏԿԵՆ - ԳՀԽՇՁԸ - 2022/3Ն-1

Ցանցապարկեր
Габионы
ՊԿ53+25- ՊԿ53+68-ում ձախից L=43.0մ
ПК 53+25 - ПК53+68 слева L=43.0м
Մ/M 1:100

Ցանցապարկեր ՊԿ 56+09 - ՊԿ 56+91 - ում (աջից) L=72.0 մ

Հիմնական աշխատանքների ծավալների աղյուսակ

1	Հողային աշխատանքներ (*VII 19*[4]) земляные работы	մ³	785.5
2	ավազակոպճային շերտ h=20սմ гравийно-песчаный слой h=20см	մ³	43.18
3	Ցանցապարկեր ցինկապատ 1.5x1x0.5 Габионы	հատ/մ³	34/25.5
4	Ցանցապարկեր ցինկապատ 1.5x1x1 Габионы	հատ/մ³	117/175.5
5	Ցանցապարկեր ցինկապատ 2x1x0.5 Габионы	հատ/մ³	5 / 5
6	Ցանցապարկեր ցինկապատ 2x1x1 Габионы	հատ/մ³	19 / 38
7	Ցանցապարկեր ցինկապատ 3x1x0.5 Габионы	հատ/մ³	19 / 28.5
8	Ցանցապարկեր ցինկապատ 3x1x1 Габионы	հատ/մ³	104 / 312
9	հնտաալարե լիցք	մ³	307.40

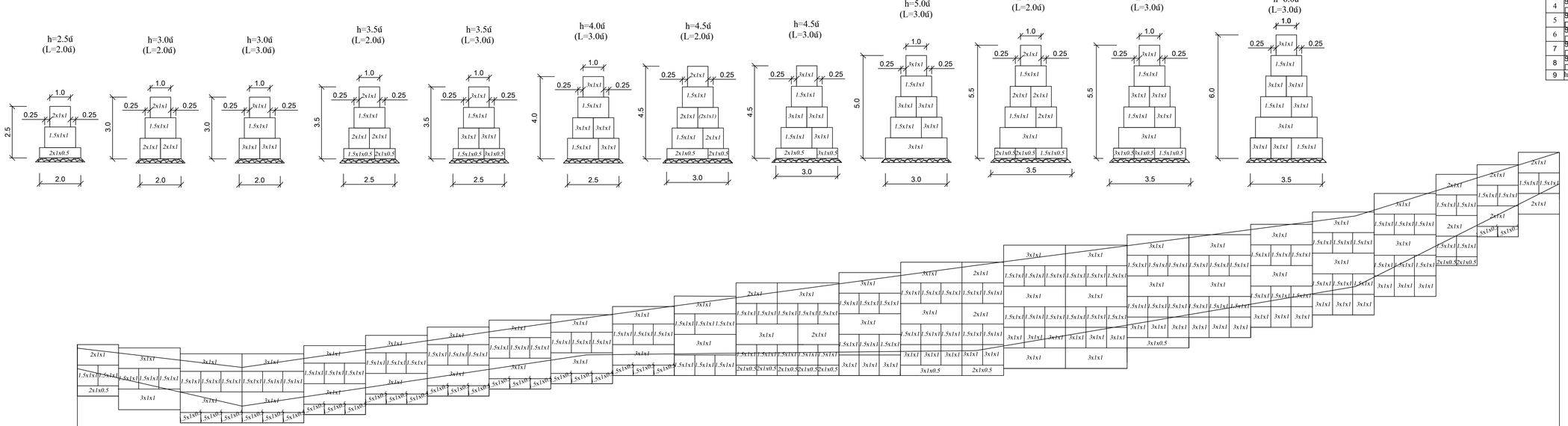

Գրաֆիկ																									
Ցանցապարկերի կողմնաձի բարձ.	2.5	3.0	3.5	3.5	3.5	3.5	3.5	3.5	3.5	4.0	4.5	5.0	5.5	6.0	5.5	5.0	5.0	5.0	5.0	4.5	3.5	3.0
Ցանցապարկերի կողմնաձի երկ.	2.0	3.0	6.0	3.0	3.0	3.0	3.0	3.0	3.0	3.0	5.0	3.0	5.0	6.0	3.0	3.0	3.0	3.0	3.0	2.0	2.0	2.0
Նախագծային նիշերը	Ցանցապարկերի վերին նիշը	851.16	851.16 851.00	851.00 850.86	850.86	850.86 851.26	851.26 851.76	851.76 852.16	852.16 852.50	852.50 852.76	852.76 853.16	853.16 853.66	853.66 854.16	854.16 854.66	854.66 855.16	855.16 856.00	856.00 856.50	856.50 857.00	857.00 857.60	857.60 858.50	858.50 859.50	859.50 859.90	859.90 860.50	860.50
	Ցանցապարկերի ստորին նիշը	848.66	848.66 848.00	848.00 847.36	847.36	847.36 847.76	847.76 848.26	848.26 848.66	848.66 849.00	849.00 849.26	849.26 849.66	849.66 850.00	850.00 851.00	851.00 851.50	851.50 852.00	852.00 852.60	852.60 853.50	853.50 855.00	855.00 856.40	856.40 857.50	857.50	857.50
	Շեպի նիշը	904.15	850.20		852.61							855.01					857.41						908.46
Գրաֆիկի նիշը		904.00	848.17		850.66							850.87					853.98						907.00
Հեռավորությունը			8.0		16.73					18.93					18.43						10.0		
Պիկետաժ քան ա/ճ առանցքի		56+09	56+20		56+40							56+60					56+80						56+90
Պիկետաժ ցանցապարկերի		0+00	0+08		0+24.73							0+43.66					0+62.09						0+72

«ԱՐՑԱԽՅԱՆ» ՓԲԸ
ԳՈՒՅՔ N

«ՎԻՐԱՄ» ՍՊԸ "VIRAM" LLC
TAX CODE 00232475
EXPERTISE
20 թ.

Թերթ 3
Лист

ՏԿԵՆ - ԳՀԽՇՀԸ - 2022/ՅԼ-1
Ցանցապարկեր
Габионы
ՊԿ56+09 - ՊԿ56+91-ում աջից L=72.0մ
ПК 53+20 - ПК53+66 справа L=72.0м
Մ/Մ 1:100

Ցանցապարկեր ՊԿ 57+91- ՊԿ 58+12.6 - ում աջից L=18.0մ

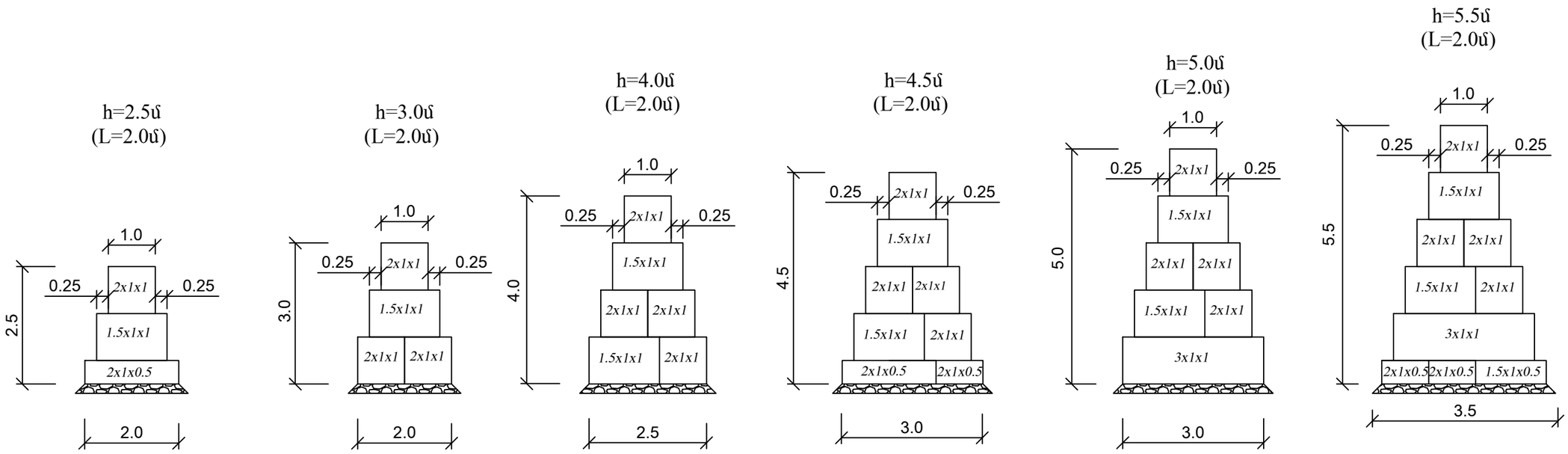

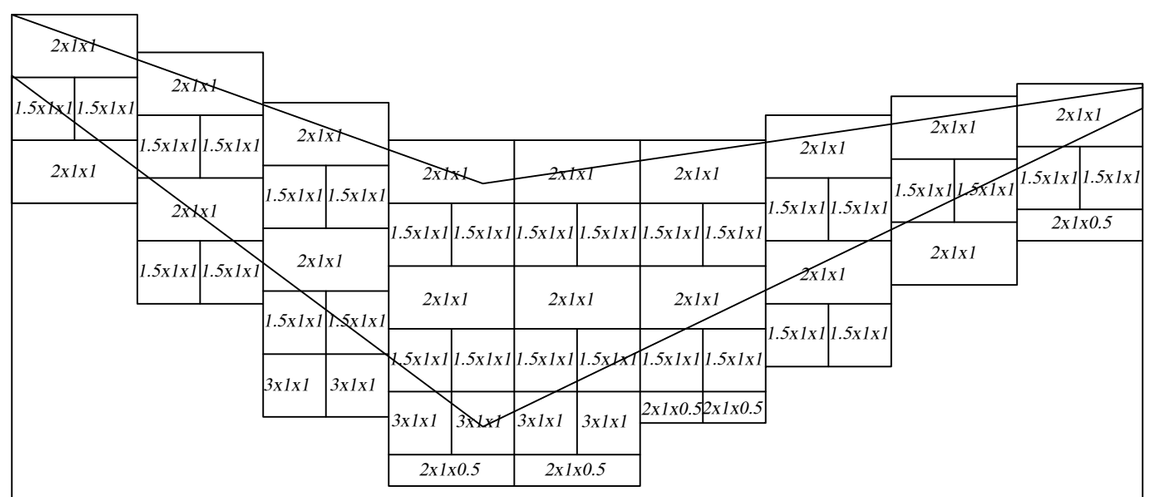

Դրունտը																							
Ցանցապարկերի կտրվածքի բարձ.		3.0		4.0		5.0		5.5						4.5		4.0		3.0		2.5			
Ցանցապարկերի կտրվածքի երկ.		2.0		2.0		2.0		4.0						2.0		2.0		2.0		2.0			
Դաշտային նիշերը	Ցանցապարկերի վերին նիշը	874.50	874.50	873.90	873.90	873.10	873.10	872.50						872.50	872.90	872.90	873.20	873.20	873.40	873.40			
	Ցանցապարկերի ստորին նիշը	871.50	871.50	869.90	869.90	868.10	868.10	867.00					867.00	868.00	868.00	868.90	868.90	870.20	870.20	870.90	870.90		
	Շեպի նիշը	874.49								871.81											873.34		
Գրունտի նիշը		873.52								867.95											873.01		
Հեռավորությունը						7.5								10.5									
Պիկետաժ ըստ ա/ճ առանցքի		57+91								58+00											58+12.60		
Պիկետաժ ցանցապարկերի		0+00								0+07.5											0+18		

Հիմնական աշխատանքների ծավալների աղյուսակ

1	Հողային աշխատանքներ (*VII 19ᵘ*) земляные работы	մ³	164.8
2	ավազակոպճային շերտ h=20սմ гравинопесчанный слой h=20см	մ³	10.32
3	Ցանցապարկեր ցինկապատ 1.5x1x0.5 Габионы	հատ/մ³	4/3.0
4	Ցանցապարկեր ցինկապատ 1.5x1x1 Габионы	հատ/մ³	30/45.0
5	Ցանցապարկեր ցինկապատ 2x1x0.5 Габионы	հատ/մ³	6/6.0
6	Ցանցապարկեր ցինկապատ 2x1x1 Габионы	հատ/մ³	31/62.0
7	Ցանցապարկեր ցինկապատ 3x1x0.5 Габионы	հատ/մ³	2/3.0
8	Ցանցապարկեր ցինկապատ 3x1x1 Габионы	հատ/մ³	6/18.0
9	հետադարձ լիցք	մ³	68.9

«ԱՐՑԱԽՑԱՆ» ՓԲԸ ՁՈՒՅՑ N

«ՎԻՌԱՄ» ՍՊԸ "VIRAM" LLC
TAX CODE 00232475 (2)
EXPERTISE
«____» _____ 20 թ.

Թերթ Лист 4

ՏԿԵՆ - ԳՀԽԾՁԲ - 2022/3Ն-1

Ցանցապարկեր
Габионы
ՊԿ57+91- ՊԿ58.12.6-ում աջից L=18.0մ
ПК 57+91 - ПК58.12.6 справа L=18.0м
Մ/M 1:100

Ցանցապարկեր ՊԿ 59+47- ՊԿ 59+92 - ում աջից L=45.0մ

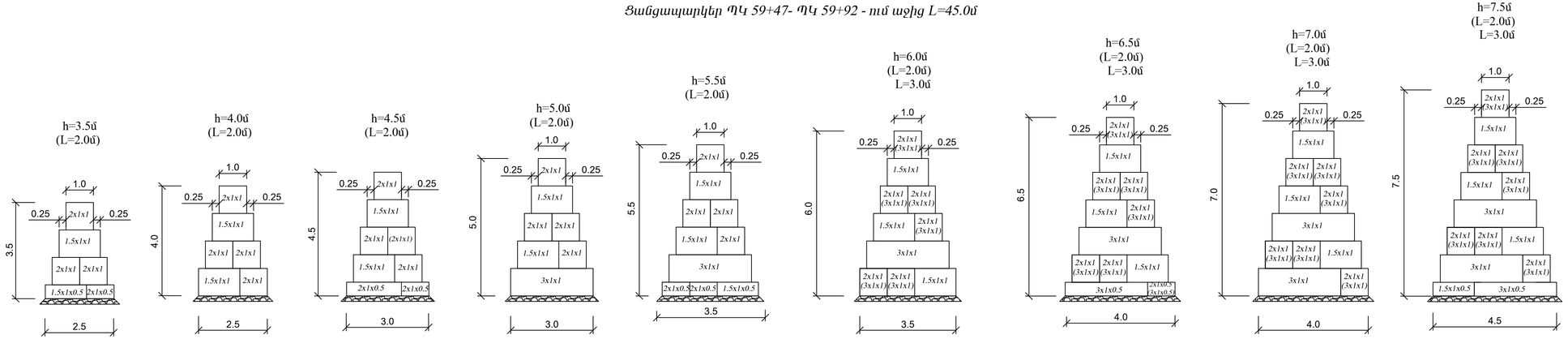

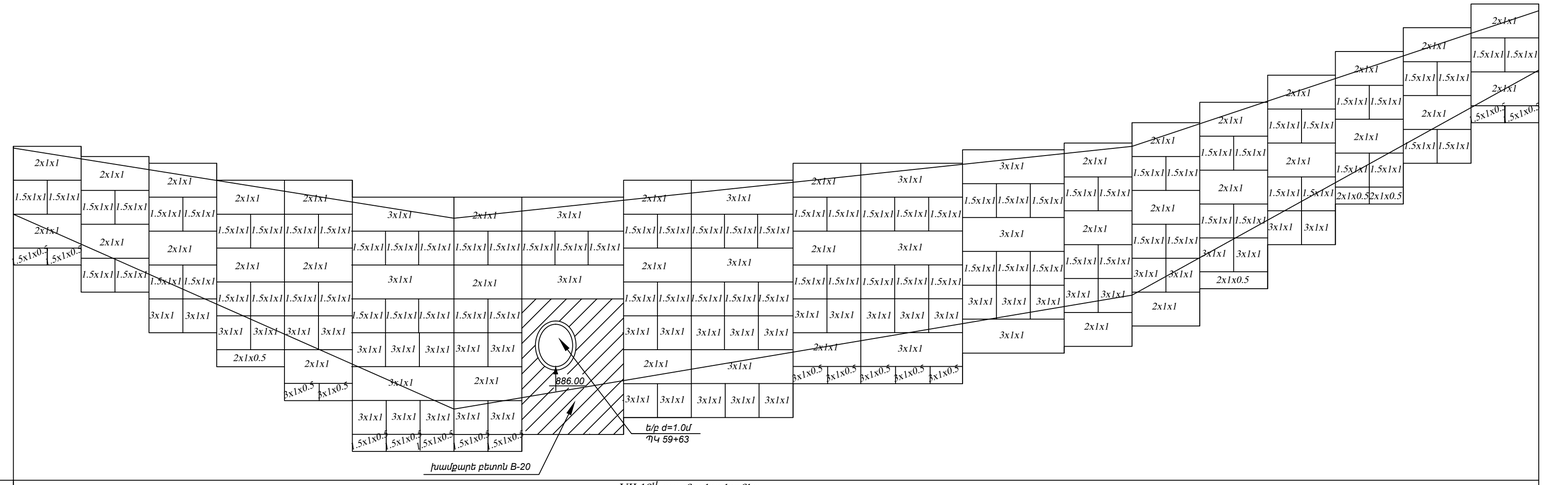

Նախագծային տվյալներ	Գրունտը	VII $19^{գ}$ գրանուլոմետրիտներ																					
	Ցանցապարկերի կողմաձրի բարձ.	3.5	4.0	5.0	5.5	6.5	7.5	7.0	7.0	6.5	6.0	6.0	6.0	5.5	5.0	4.5	4.0	3.5					
	Ցանցապարկերի կողմաձրի երկ.	2.0	2.0	2.0	2.0	2.0	5.0	3.0	5.0	5.0	3.0	2.0	2.0	2.0	2.0	2.0	2.0	2.0					
	Ցանցապարկերի վերին նիշը	892.50	892.50	892.20	892.00	892.00	891.50	891.50	891.00	891.00	891.50	891.50	892.00	892.00	892.40	892.40	892.60	892.60	893.20	893.20	893.80	893.80	894.60	894.60	895.30	895.30	896.00	896.00	896.70	896.70
	Ցանցապարկերի ստորին նիշը	889.00	889.00	888.20	888.20	887.00	887.00	886.00	886.00	885.00	885.00	885.50	883.50	884.00	884.00	884.50	884.50	884.50	885.50	885.50	886.40	886.40	886.60	886.60	887.20	887.20	888.30	888.30	889.80	889.80	889.80	889.80	892.00	892.00	893.20	893.20
	Հեպի նիշը	892.45	890.38	892.50	896.50																															
Գրունտի նիշը		890.50	884.75	888.11	894.75																															
Հեռավորությունը		13.0	20.0	12.0																																
Պիկետաժ ըստ ա/ճ առանցքի		59+47	59+60	59+80	59+92																															
Պիկետաժ ցանցապարկերի		0+00	0+13	0+33	0+45																															

Հիմնական աշխատանքների ծավալների աղյուսակ

1	Հողային աշխատանքներ (*VII $19^{գ}$*) земляные работы	մ³	553.6
2	ավազակոպճային շերտ h=20սմ гравиопесчанный слой h=20см	մ³	33.6
3	Ցանցապարկեր գինկապատ 1.5x1x0.5 Габионы	հատ/մ³	13/9.7
4	Ցանցապարկեր գինկապատ 1.5x1x1 Габионы	հատ/մ³	107/160.5
5	Ցանցապարկեր գինկապատ 2x1x0.5 Габионы	հատ/մ³	8/8.0
6	Ցանցապարկեր գինկապատ 2x1x1 Габионы	հատ/մ³	72/144.0
7	Ցանցապարկեր գինկապատ 3x1x0.5 Габионы	հատ/մ³	15/22.5
8	Ցանցապարկեր գինկապատ 3x1x1 Габионы	հատ/մ³	71/213.0
9	խամքարե բետոն B-20 խողովակի ելքում бутобетон у выхода трубы Б-20	մ³	39
10	հետաղարձ լիցք	մ³	159.7

«ԱՐՑԱԽՏԱՆ» ՓԲԸ
ԳՈՒՅՔ N

«ՎԻՐԱՄ» ՍՊԸ "VIRAM" LLC
TAX CODE 00232475
EXPERTISE
«____» _____ 20 թ.

Թերթ Лист 5

ՏԿԵՆ - ԳՀՍԾՁԲ - 2022/3Ն-1

Ցանցապարկեր
Габионы
ՊԿ59+47- ՊԿ59+92-ում *աջից* L=45.0մ
ПК 59+47 - ПК59+92 справа L=45.0м
U/M 1:100

Ցանցապարկեր ՊԿ 61+53.19 -ՊԿ 62+11.6 - ում աջից L=49.0մ

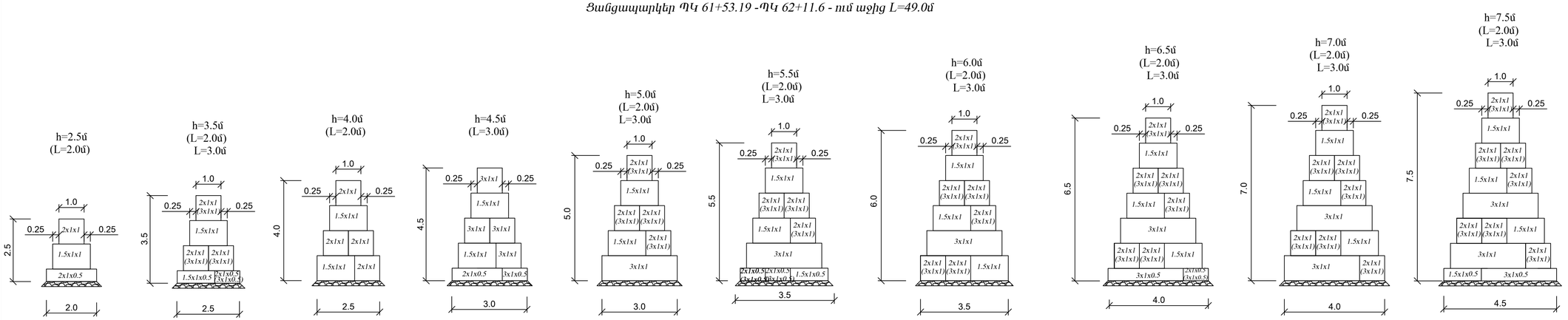

Հիմնական աշխատանքների ծավալների աղյուսակ

1	Հողային աշխատանքներ (VII 19ᵃᵈ) земляные работы	մ³	504.2
2	ավազակոպճային շերտ h=20սմ гравиопесчаный слой h=20см	մ³	32.68
3	Ցանցապարկեր ցինկապատ 1.5x1x0.5 Габионы	հատ/մ³	12/9.0
4	Ցանցապարկեր ցինկապատ 1.5x1x1 Габионы	հատ/մ³	103/154.5
5	Ցանցապարկեր ցինկապատ 2x1x0.5 Габионы	հատ/մ³	10/10.0
6	Ցանցապարկեր ցինկապատ 2x1x1 Габионы	հատ/մ³	44/88.0
7	Ցանցապարկեր ցինկապատ 3x1x0.5 Габионы	հատ/մ³	18/27.0
8	Ցանցապարկեր ցինկապատ 3x1x1 Габионы	հատ/մ³	70/210.0
9	Խամքարե բետոն B-20 խողովակի ելքում бутобетон у выхода трубы Б-20	մ³	30.75
10	հետապլոմ լիցք	մ³	169.0

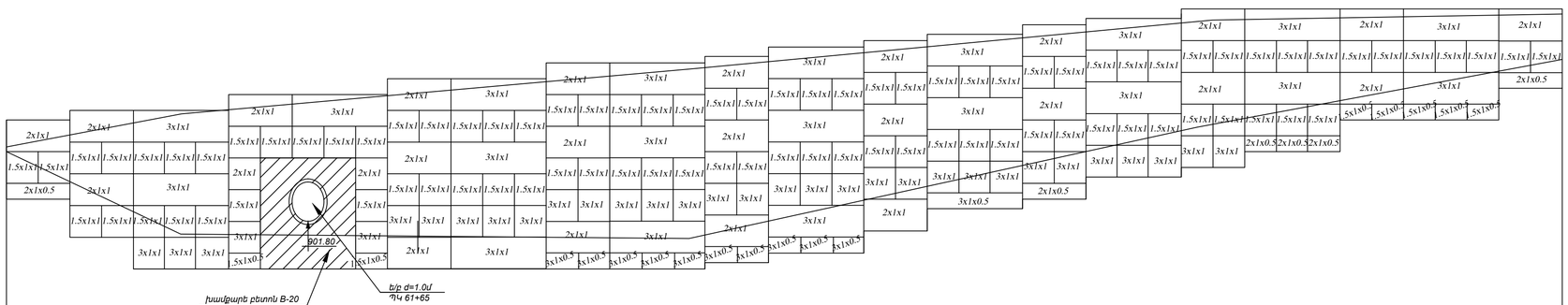

Դրումների կոորդինատներ																								
Գրումների	VII 19ᵃᵈ գրանոլոմետներ																							
Ցանցապարկերի կտրվածքի բարձ.	2.5	4.0	5.0	5.5	6.0	6.5	6.5	6.0	5.5	5.5	5.0	5.0	4.5	3.5	2.5									
Ցանցապարկերի կտրվածքի երկ.	2.0	2.0	3.0	5.0	5.0	5.0	2.0	3.0	2.0	3.0	2.0	3.0	2.0	3.0	5.0	2.0								
Ցանցապարկերի վերին նիշը	905.00	905.00 905.30	905.30 905.80	905.80 906.30	906.30 906.80	906.80 907.00	907.00 907.30	907.30 907.50	907.50 907.70	907.70 908.00	908.00 908.20	908.20 908.50	908.50											
Ցանցապարկերի ստորին նիշը	902.50	902.50 901.30	901.30 900.30	900.30 900.50	900.50 900.80	900.80 901.30	901.50 902.20	902.20 902.50	902.50 903.20	903.20 903.50	903.50 904.00	904.00 905.00	905.00 906.00	906.00										
Հեպի նիշը	904.15		905.19			906.61						908.15												908.46
Գրումների նիշը	904.00		901.04			901.26						904.77												907.00
Հեռավորությունը		5.5		16.0				16.0					11.5											
Պիկետաժ ըստ ա/ճ առանցքի	61+54.5		61+60			61+80						62+00												62+11.66
Պիկետաժ ցանցապարկերի	0+00		0+5.5			0+21.5						0+37.5												0+49

«ԱՐՑԱԽՅԱՆ» ՓԲԸ
ԳՈՒՅՔ N

«ՎԻՐԱՄ» ՍՊԸ "VIRAM" LLC
TAX CODE 00232475
EXPERTISE
«____» _____ 20 թ.

Թերթ Лист	6
ՏԿԵՆ - ԳՀԽՇՃԸ - 2022/3Ն-1	
Ցանցապարկեր Габионы	
ՊԿ61+53.19-ՊԿ62+11.6 աջից L=49մ ПК61+53.19 - ПК62+11.6 справа L=49.0	
U/M 1:100	

Յանցապարկեր ՊԿ 67+12- ՊԿ 67+38 - ում աջից L=26.0մ

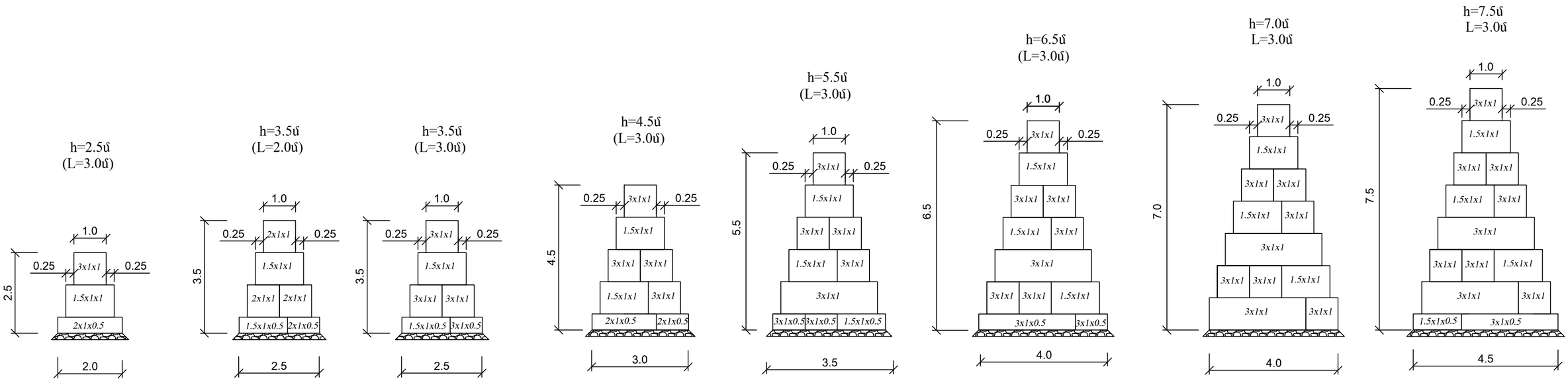

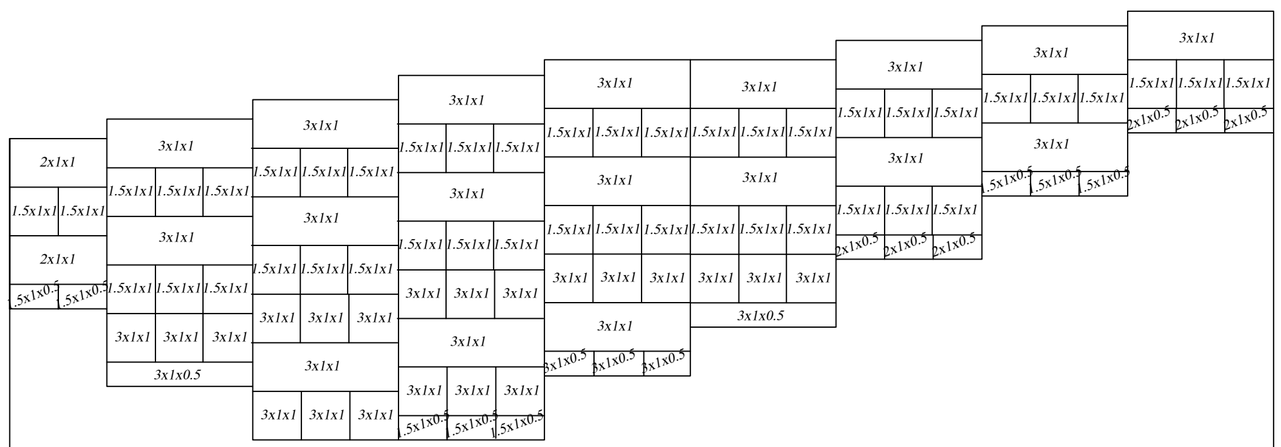

Հիմնական աշխատանքների ծավալների աղյուսակ

1	Հողային աշխատանքներ (*IV 6գ*) земляные работы	մ³	225.9
2	ավազակոպճային շերտ h=20սմ гравинопесчанный слой h=20см	մ³	18.24
3	Յանցապարկեր ցինկապատ 1.5x1x0.5 Габионы	հատ/մ³	14/10.5
4	Յանցապարկեր ցինկապատ 1.5x1x1 Габионы	հատ/մ³	53/79.5
5	Յանցապարկեր ցինկապատ 2x1x0.5 Габионы	հատ/մ³	1/1.0
6	Յանցապարկեր ցինկապատ 2x1x1 Габионы	հատ/մ³	3/6.0
7	Յանցապարկեր ցինկապատ 3x1x0.5 Габионы	հատ/մ³	17/25.5
8	Յանցապարկեր ցինկապատ 3x1x1 Габионы	հատ/մ³	57/171.0
9	հետաղարձ լիցք	մ³	67.5

Նախագծային տվյալներ	Գրունտը	*IV 6գ*								
	Յանցապարկերի կտրվածքի բարձ.	3.5	5.5	7.0	7.5	6.5	5.5	4.5	3.5	2.5
	Յանցապարկերի կտրվածքի երկ.	2.0	3.0	3.0	3.0	3.0	3.0	3.0	3.0	3.0
	Յանցապարկերի վերին նիշը	968.98 968.98	969.38 969.38	969.78 969.78	970.28 970.28	970.60 970.60		971.00 971.00	971.30 971.30	971.60 971.60
	Յանցապարկերի ստորին նիշը	965.48 965.48	963.88 963.88	962.78 962.78		964.10 964.10	965.10 965.10	966.50 966.50	967.80 967.80	969.10 969.10
	Շեպի նիշը	968.63		969.62						971.55
Գրունտի նիշը		967.16		963.82						970.53
Հեռավորությունը		8.0			18.0					
Պիկետաժ ըստ ա/ճ առանցքի		ՊԿ67+12		ՊԿ67+20						ՊԿ67+38
Պիկետաժ ցանցապարկերի		0+00		0+08						0+26

«ԱՐՑԱԽՑԱՆ» ՓԲԸ ԳՈՒՅՔ N

«ՎԻՌԱՄ» ՍՊԸ "VIRAM" LLC TAX CODE 00232475 EXPERTISE «____» _____ 20 թ.

Թերթ 7
Лист

ՏԿԵՆ - ԳՀԽԾՁԲ - 2022/3Ն-1

Յանցապարկեր
Габионы

ՊԿ67+12- ՊԿ67+38 - ում աջից L=26,0մ
ПК67+12 - ПК67+38 справа L=26.0м

U/M 1:100

Ցանցապարկեր ՊԿ 79+09.60- ՊԿ 79+72- ում աջից L=64.0մ

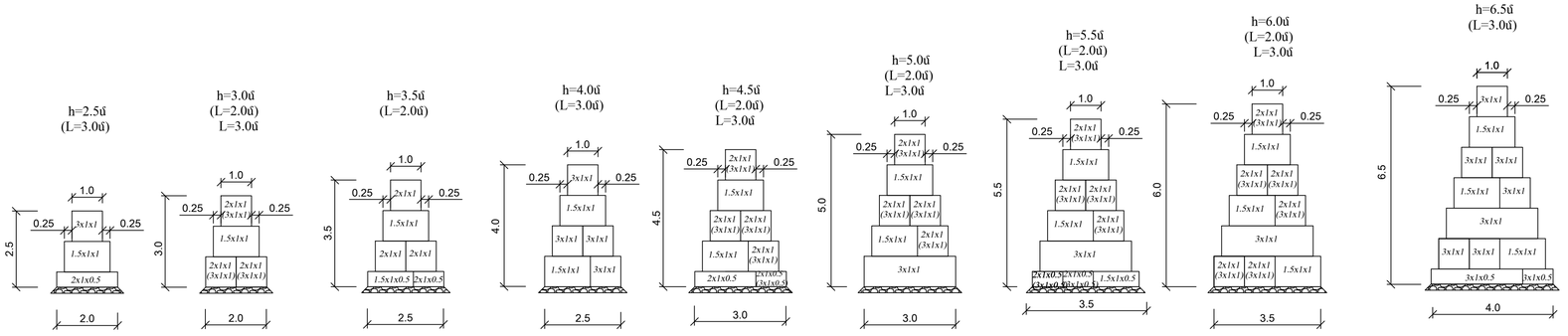

«ԱՐՑԱԽՅԱՆ» ՓԲԸ
ԳՈՒՅՔ N _____

«ՎԻՐԱՄ» ՍՊԸ "VIRAM" LLC
TAX CODE 00232475
EXPERTISE
«____» _____ 20__ թ.

Հիմնական աշխատանքների ծավալների աղյուսակ

1	Հողային աշխատանքներ (*VII 19-4*) земляные работы	մ³	532.1
2	Ավազակոպճային շերտ h=20սմ гравийно-песчаный слой h=20см	մ³	33.04
3	Ցանցապարկեր գինկապատ 1.5x1x0.5 Габионы	հատ/մ³	11/8.25
4	Ցանցապարկեր գինկապատ 1.5x1x1 Габионы	հատ/մ³	135/202.5
5	Ցանցապարկեր գինկապատ 2x1x0.5 Габионы	հատ/մ³	6/6.0
6	Ցանցապարկեր գինկապատ 2x1x1 Габионы	հատ/մ³	58/116.0
7	Ցանցապարկեր գինկապատ 3x1x0.5 Габионы	հատ/մ³	15/22.5
8	Ցանցապարկեր գինկապատ 3x1x1 Габионы	հատ/մ³	91/273.0
9	Հետապալմ լիցք	մ³	163.5

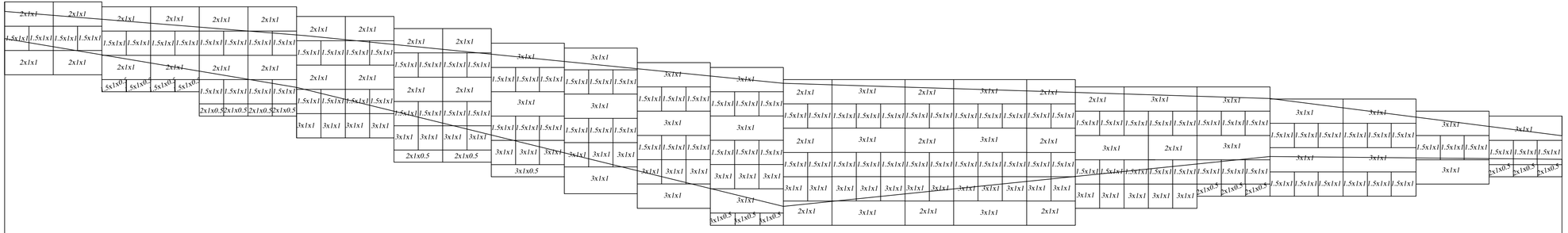

| | | |

Ցանցապարկեր ՊԿ 80+24- ՊԿ 80+49.74 - ում աջից L=31.0մ

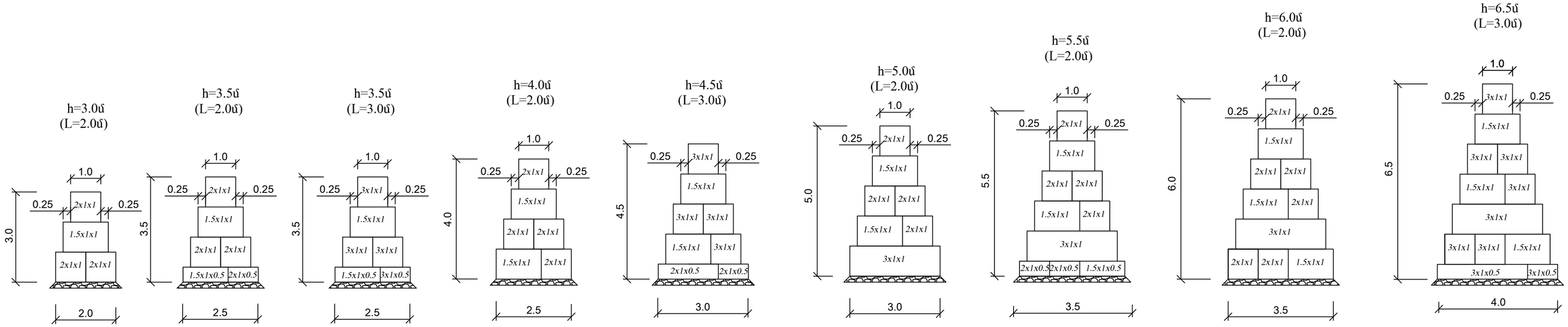

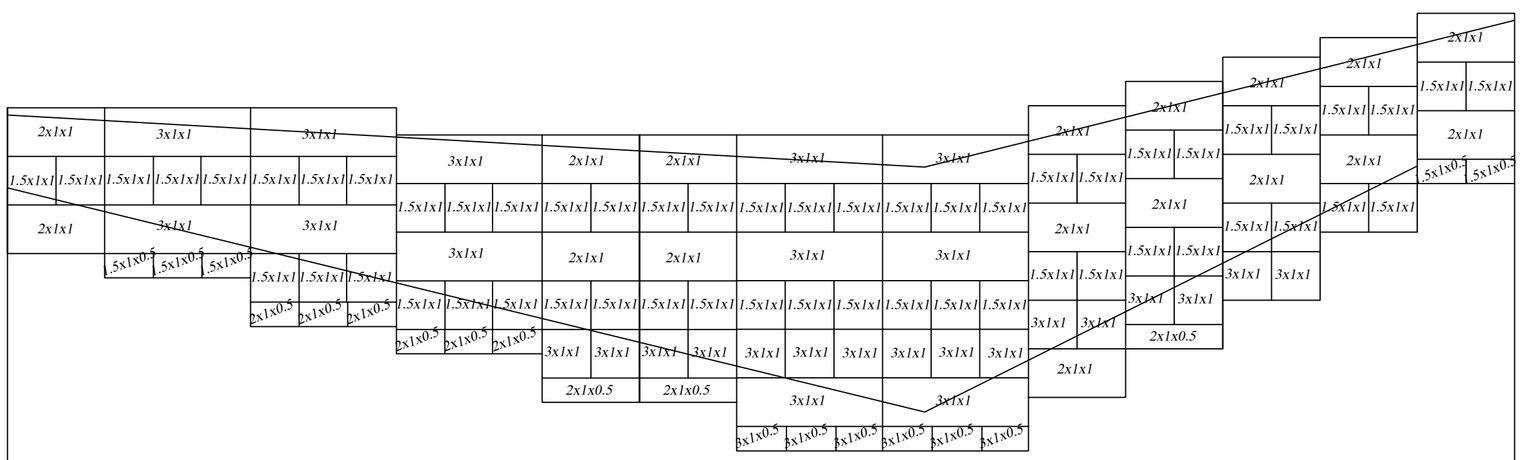

| | | |

Ցանցապարկեր ՊԿ 84+55- ՊԿ 85+15.33 - ում աջից L=59.0մ

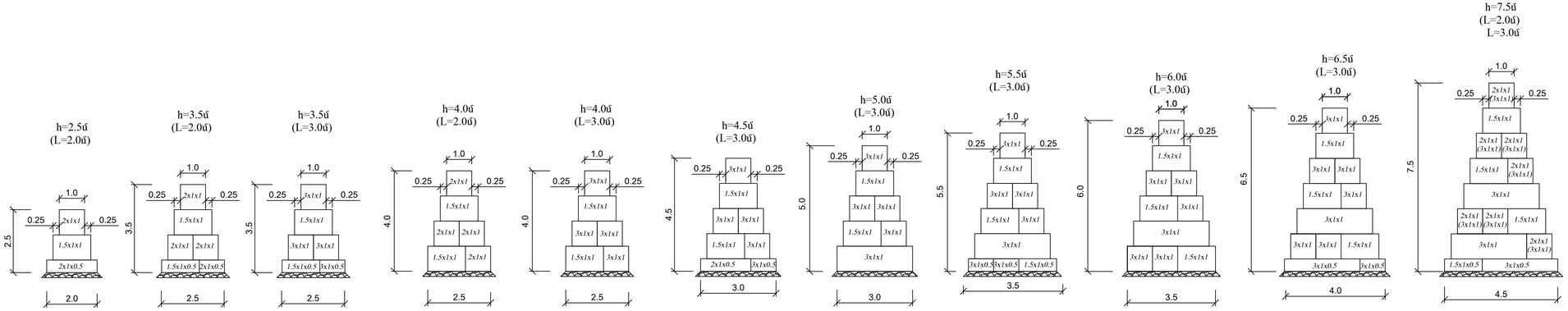

Հիմնական աշխատանքների ծավալների աղյուսակ

1	Հողային աշխատանքներ (*VII 19*[գ]) Земляные работы (*IV 6*[գ])	մ³ մ³	330.6 235.4
2	ավազակոպճային շերտ h=20սմ Гравийно-песчаный слой h=20см	մ³	39.66
3	Ցանցապարկեր գինկապատ 1.5x1x0.5 Габионы	հատ/մ³	10/7.5
4	Ցանցապարկեր գինկապատ 1.5x1x1 Габионы	հատ/մ³	126/189.0
5	Ցանցապարկեր գինկապատ 2x1x0.5 Габионы	հատ/մ³	4/4.0
6	Ցանցապարկեր գինկապատ 2x1x1 Габионы	հատ/մ³	38/76.0
7	Ցանցապարկեր գինկապատ 3x1x0.5 Габионы	հատ/մ³	23/34.5
8	Ցանցապարկեր գինկապատ 3x1x1 Габионы	հատ/մ³	94/282.0
9	հնացած լիցք	մ³	183.5

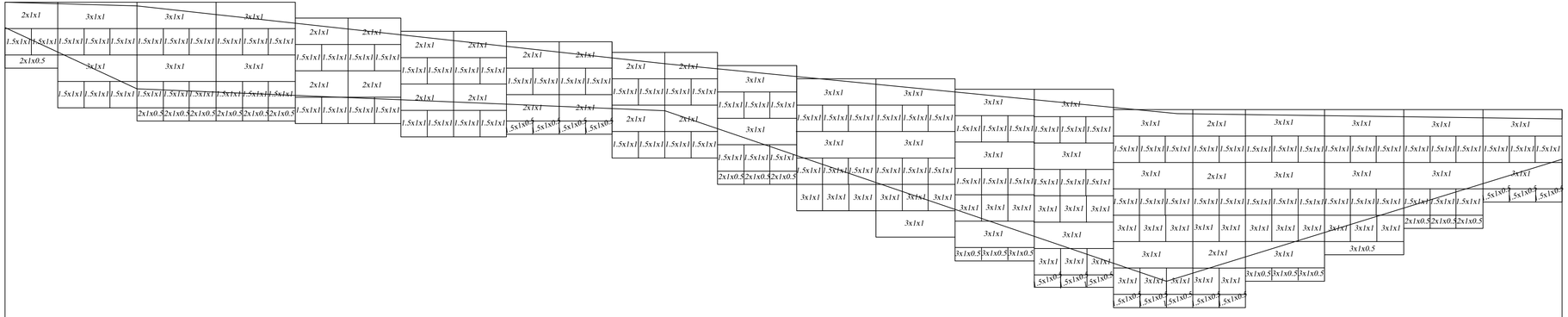

| | | |

Ցանցապարկեր ՊԿ 89+66.5- ՊԿ 90+09.6 - ում աջից L=44.0մ

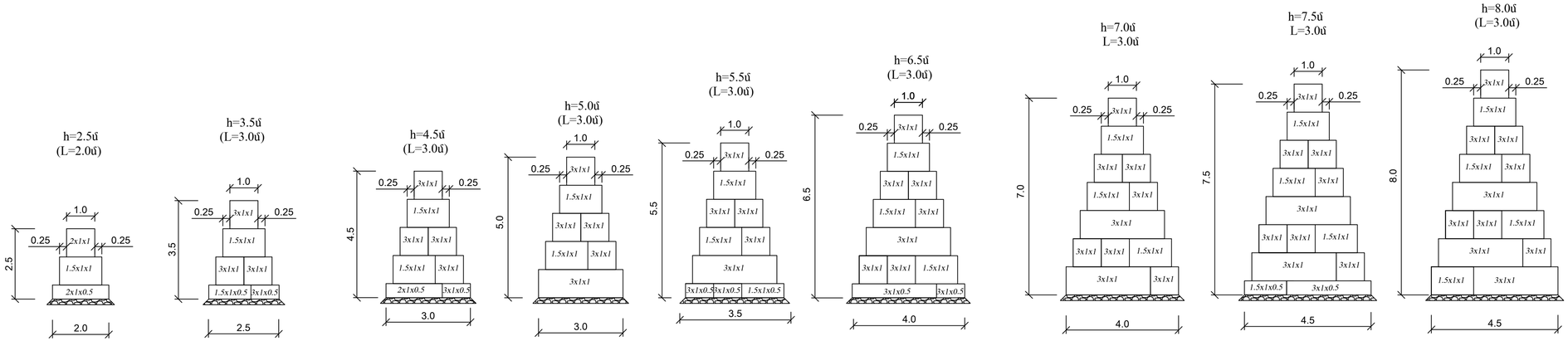

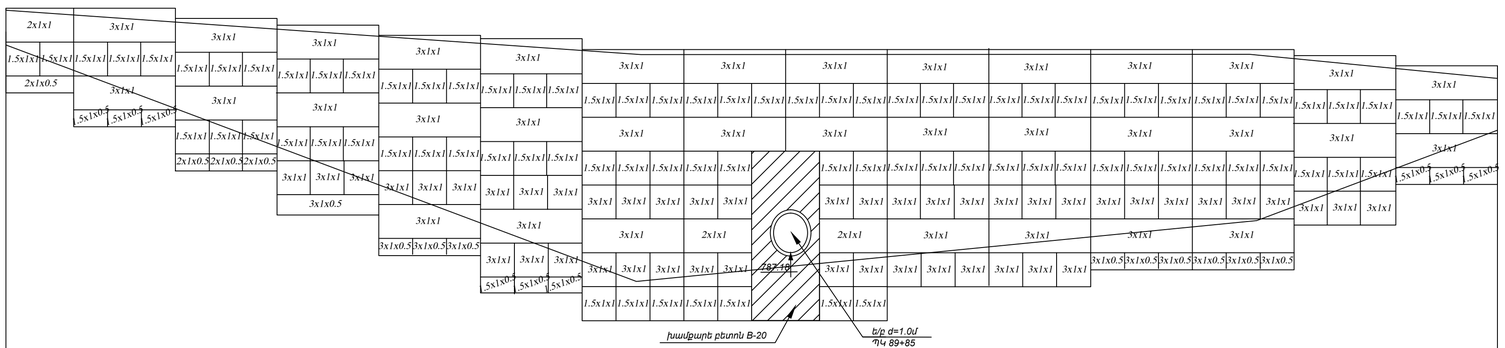

| | | |

Ցանցապարկեր ՊԿ 103+73- ՊԿ 103+89.5 - ում ձախից L=21.0մ

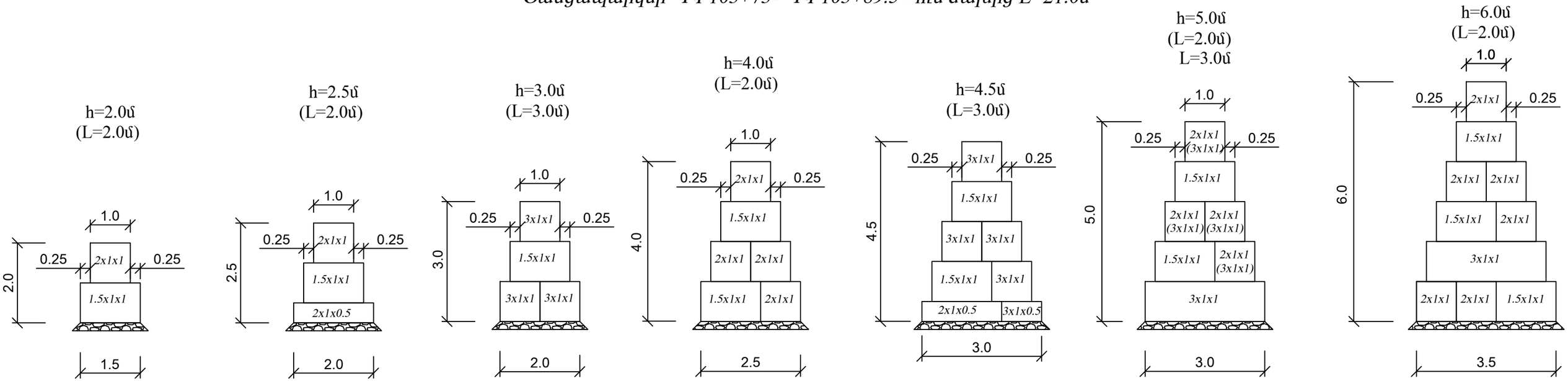

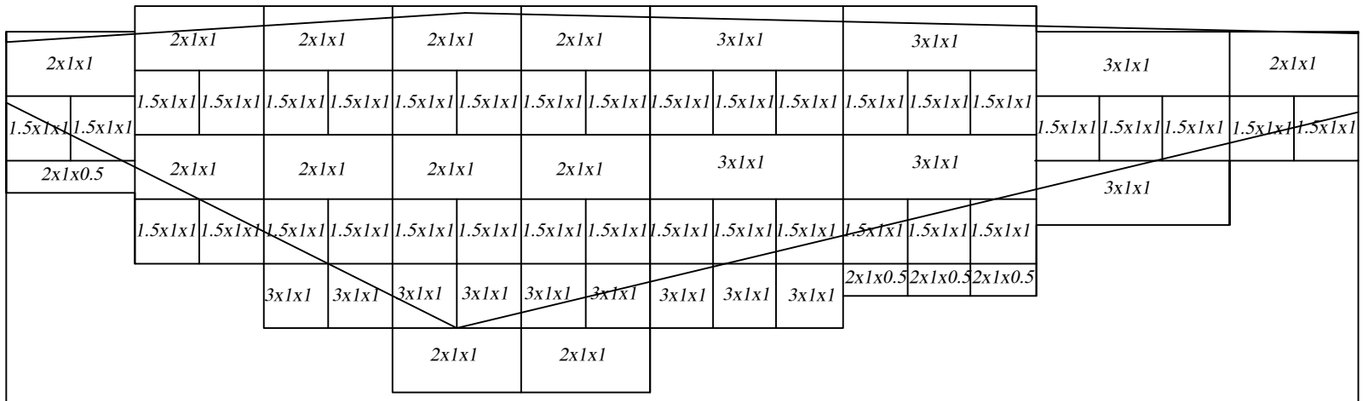

Նախագծային տվյալներ	Գրունտը	IV 6^գ VII 19^կ գրանոդիորիտներ							
	Ցանցապարկերի կտրվածքի բարձ.	2.5	4.0	5.0	6.0	5.0	4.5	3.0	2.0
	Ցանցապարկերի կտրվածքի երկ.	2.0	2.0	2.0	4.0	3.0	3.0	3.0	2.0
	Ցանցապարկերի վերին նիշը	742.60 742.60	743.00				743.00	742.60	742.60
	Ցանցապարկերի ստորին նիշը	740.10 740.10	739.00 739.00	738.00 738.00	737.00 737.00	738.00 738.00	738.50 738.50	739.60 739.60	740.60 740.60
	Շեպի նիշը	742.44			742.85				742.37
Գրունտի նիշը		741.50			738.00				741.36
Հեռավորությունը		7.0			14.0				
Պիկետաժ ըստ ա/ճ առանցքի		ՊԿ103+73			ՊԿ103+80				ՊԿ103+89.5
Պիկետաժ ցանցապարկերի		0+00			0+08				0+21

Հիմնական աշխատանքների ծավալների աղյուսակ

1	Հողային աշխատանքներ (VII 19^կ) земляные работы (IV 6^գ)	մ³ մ³	117.9 63.0
2	ավազակոպճային շերտ h=20սմ гравинопесчанный слой h=20см	մ³	11.6
3	Ցանցապարկեր ցինկապատ 1.5x1x0.5 Габионы	հատ/մ³	-
4	Ցանցապարկեր ցինկապատ 1.5x1x1 Габионы	հատ/մ³	39/58.5
5	Ցանցապարկեր ցինկապատ 2x1x0.5 Габионы	հատ/մ³	2/2.0
6	Ցանցապարկեր ցինկապատ 2x1x1 Габионы	հատ/մ³	22/44.0
7	Ցանցապարկեր ցինկապատ 3x1x0.5 Габионы	հատ/մ³	3/4.5
8	Ցանցապարկեր ցինկապատ 3x1x1 Габионы	հատ/մ³	20/60.0
9	հետաղարձ լիցք	մ³	84.4

«ԱՐՑԱԽՑԱՆ» ՓԲԸ ՁՈՒՅՑ N

«ՎԻՌԱՄ» ՍՊԸ "VIRAM" LLC TAX CODE 00232475 EXPERTISE «____» _____ 20 թ.

Թերթ Лист 12

ՏԿԵՆ - ԳՀԽԾՁԲ - 2022/3Ն-1

Ցանցապարկեր
Габионы

ՊԿ 103+73 -ՊԿ 103+89.5 ձախից L=21մ
ПК 103+73 - ПК103+89.5 слева L=21м

Մ/Մ 1:100

Ցանցապարկեր ՊԿ 109+20- ՊԿ 109+74 - ում աջից L=54.0մ

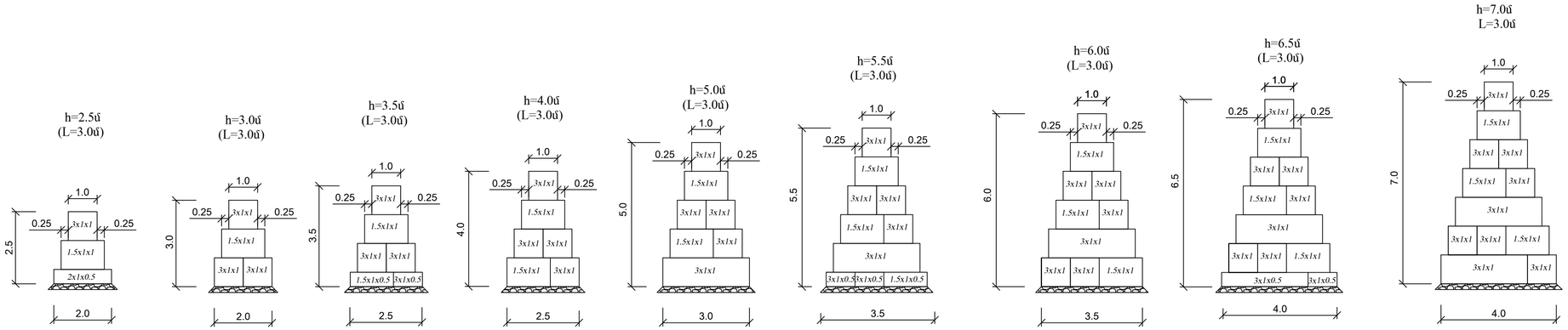

Հիմնական աշխատանքների ծավալների աղյուսակ

1	Հողային աշխատանքներ (*VII 19*^{4}) земляные работы (*IV 6*^{4})	մ^3 մ^3	202.9 29.8
2	ավազակոպճային շերտ h=20սմ гравийно-песчанный слой h=20см	մ^3	36.06
3	Ցանցապարկեր ցինկապատ 1.5x1x0.5 Габионы	հատ/մ^3	9/6.75
4	Ցանցապարկեր ցինկապատ 1.5x1x1 Габионы	հատ/մ^3	111/166.5
5	Ցանցապարկեր ցինկապատ 2x1x0.5 Габионы	հատ/մ^3	-
6	Ցանցապարկեր ցինկապատ 2x1x1 Габионы	հատ/մ^3	-
7	Ցանցապարկեր ցինկապատ 3x1x0.5 Габионы	հատ/մ^3	11/16.5
8	Ցանցապարկեր ցինկապատ 3x1x1 Габионы	հատ/մ^3	122/366.0
9	խանգարեր բետոն B-20 խողովակի ելքում бутобетон у выхода трубы Б-20	մ^3	39
10	հետաղարձ լիցք	մ^3	40.7

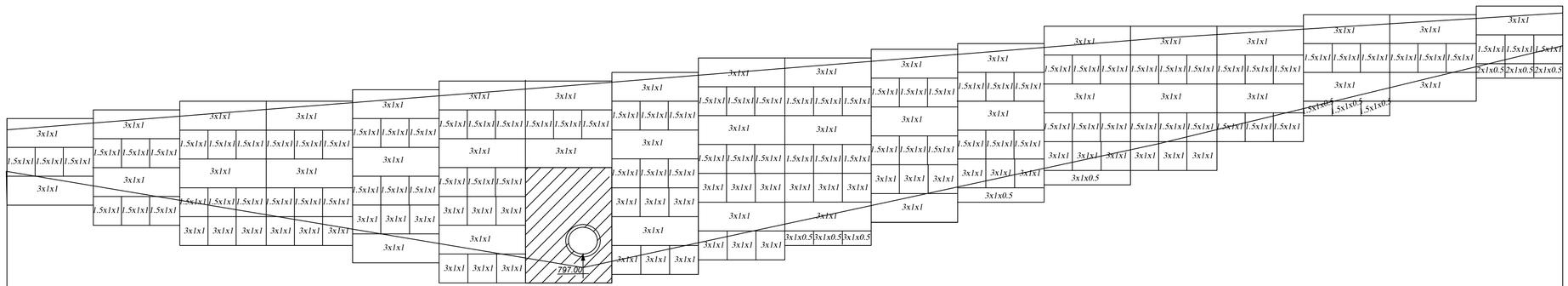

| | | |

Ցանցապարկեր ՊԿ 116+74- ՊԿ 117+12- ում աջից L=39.0մ

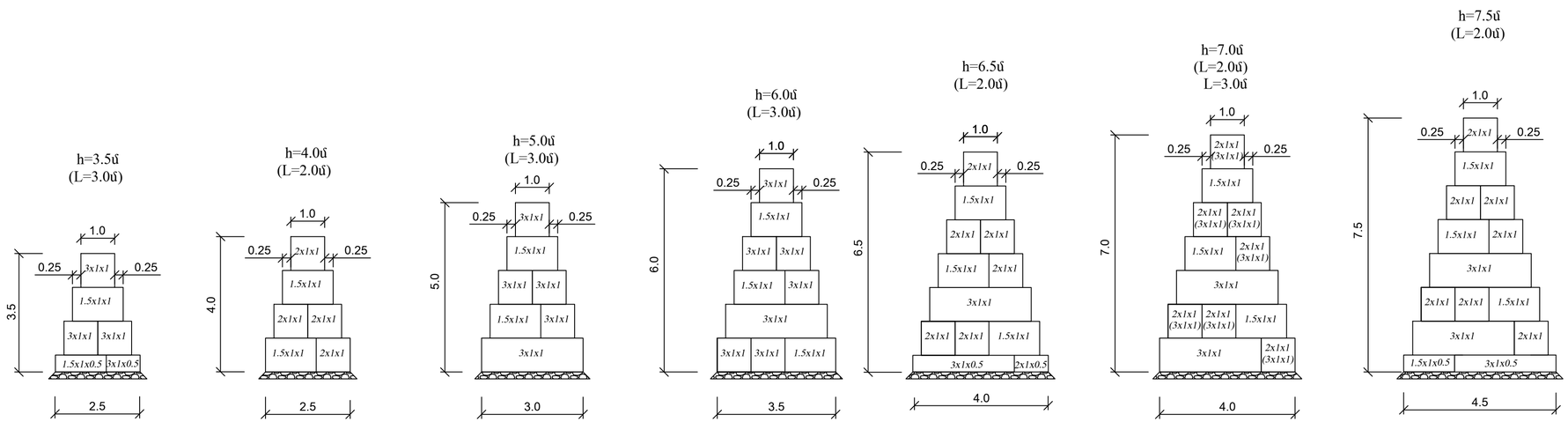

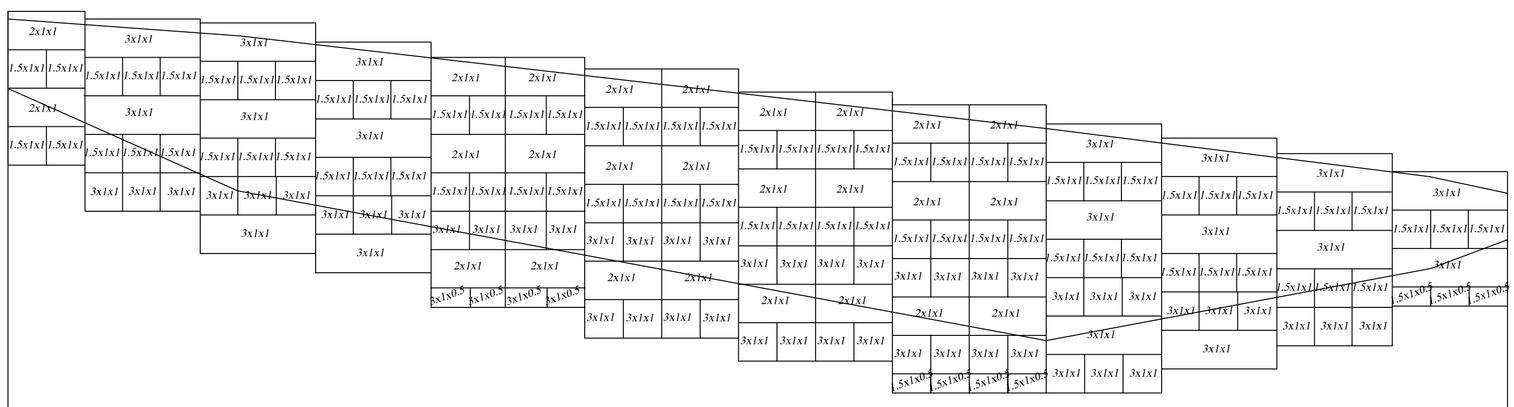

Հիմնական աշխատանքների ծավալների աղյուսակ

1	Հողային աշխատանքներ (*VII 19-4*) земляные работы (*IV 6-2*)	մ³ մ³	324.2 178.8
2	ավազակոպճային շերտ h=20սմ гравинопесчанный слой h=20см	մ³	28.72
3	Ցանցապարկեր ցինկապատ 1.5x1x0.5 Габионы	հատ/մ³	7/5.25
4	Ցանցապարկեր ցինկապատ 1.5x1x1 Габионы	հատ/մ³	103/154.5
5	Ցանցապարկեր ցինկապատ 2x1x0.5 Габионы	հատ/մ³	2/2.0
6	Ցանցապարկեր ցինկապատ 2x1x1 Габионы	հատ/մ³	58/116.0
7	Ցանցապարկեր ցինկապատ 3x1x0.5 Габионы	հատ/մ³	9/13.5
8	Ցանցապարկեր ցինկապատ 3x1x1 Габионы	հատ/մ³	85/255.0
9	հետաղարձ լիցք	մ³	182.8

Նախագծային նիշերով													
Գրունտը													
Ցանցապարկերի կտրվածքի բարձ.	4.0	5.0	6.0	6.0	6.5	7.0	7.0	7.5	7.0	6.0	5.0	3.5	
Ցանցապարկերի կտրվածքի երկ.	2.0	3.0	3.0	3.0	4.0	4.0	4.0	4.0	3.0	3.0	3.0	3.0	
Ցանցապարկերի վերին նիշը	823.00	823.00	822.80	822.80	822.70	822.70	822.20	822.20	821.80	821.80	821.50	821.50	820.90	820.90	820.57	820.07	820.07	819.70	819.70	819.30	819.30	818.87	818.87
Ցանցապարկերի ստորին նիշը	819.00	819.00	817.80	817.80	816.70	816.70	816.20	816.20	815.30	815.30	814.50	814.50	813.90	813.90	813.07	813.07	813.70	813.70	814.30	814.30	815.37	815.37
Շեպի նիշը	822.80	822.32	819.92	818.72	818.40
Գրունտի նիշը	820.95	818.27	814.37	816.72	817.10
Հեռավորությունը	21.0	10.0	2.0
Պիկետաժ ըստ ա/ճ առանցքի	ՊԿ116+74	ՊԿ116+80	ՊԿ117+00	ՊԿ117+10	117+12
Պիկետաժ ցանցապարկերի	0+00	0+06	0+27	0+37	0+39

«ԱՐՑԱԽՅԱՆ»
ՓԲԸ
ՁՈՒՅԳ N

«ՎԻՌԱՄ» ՍՊԸ "VIRAM" LLC
TAX CODE 00232475 (2)
EXPERTISE
«____» _____ 20 թ.

Թերթ 14
Лист
ՏԿԵՆ - ԳՀԽԾՁԲ - 2022/3Ն-1
Ցանցապարկեր
Габионы
ՊԿ 116+74- ՊԿ 117+12- ում աջից L=39մ
ПК 116+74 - ПК117+12 справа L=39м